ROHNER AG/SA
Kalberweidli 2 Telefon 041 921 77 70 www.rohner-sursee.ch
6214 Schenkon info@rohner-sursee.ch

SERRURES SPECIALES K1

	Serrure antivol pour Ordinateur/Beamer/TV etc.		
	(comme Kensington-Lock)		
Variures	max. 50		
Passepartout	impossible		
Finition	chromée		
A= Longeur total	1,5 m		

ROHNER AG/SA
Kalberweidli 2 Telefon 041 921 77 70 www.rohner-sursee.ch
6214 Schenkon info@rohner-sursee.ch

SERRURES SPECIALES 5515

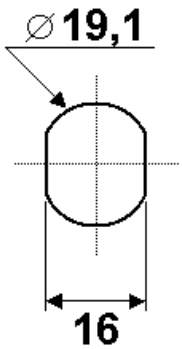

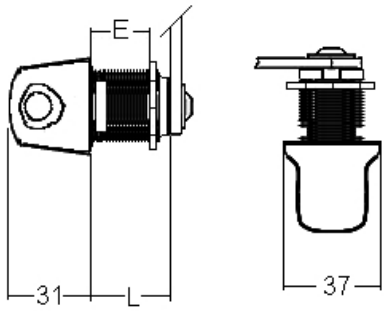

Finition	chromée	**E = Materièl max.**	14mm
Pour application d'un cadenas (non compris)	Ø 6-8mm	**L =**	22,5mm
Utilisation	Vestiaires	**livrable avec fourchette**	
Pour	Steurer Büwa (avec came R1044)		
	construction très solide		

cames

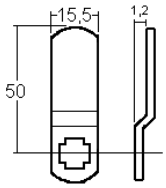

R0150

sens de fermeture

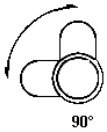

90°

22500-03

23800-08

ROHNER AG/SA
Kalberweidli 2
6214 Schenkon
Telefon 041 921 77 70
www.rohner-sursee.ch
info@rohner-sursee.ch

SERRURES SPECIALES 22500-03

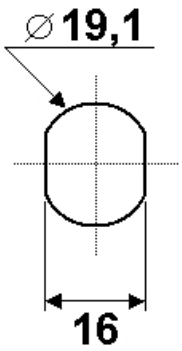

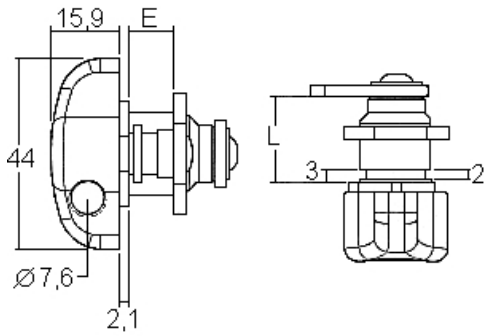

Finition	nickelée	**E = Materièl max.**	10mm
voir aussi page de came No.	2	**L =**	19.5mm
Pour application d'un cadenas (non compris)	Ø 4-7mm	**droite**	22500-03
		gauche	22500-04

cames

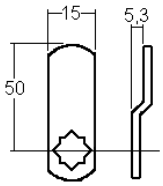

R15929.53

sens de fermeture

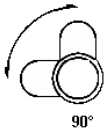

90°

Articles similaires

23800-11

22500-21

ROHNER AG/SA
Kalberweidli 2
6214 Schenkon
Telefon 041 921 77 70
www.rohner-sursee.ch
info@rohner-sursee.ch

SERRURES SPECIALES 22500-21

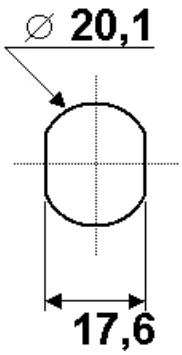

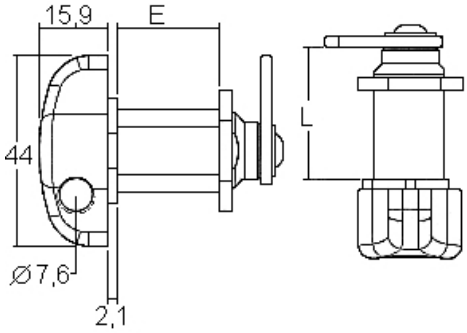

Finition	nickelée	**E = Materièl max.**	26mm
voir aussi page de came No.	2	**L =**	32mm
Pour application d'un cadenas (non compris)	Ø 4-7mm	**droite**	22500-21
		gauche	22500-22

cames

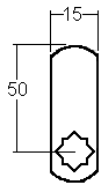

R15929.42

sens de fermeture

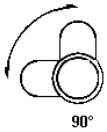

90°

Articles similaires

22500-03

23800-08

ROHNER AG/SA
Kalberweidli 2
6214 Schenkon
Telefon 041 921 77 70
www.rohner-sursee.ch
info@rohner-sursee.ch

SERRURES SPECIALES 22500 DIN

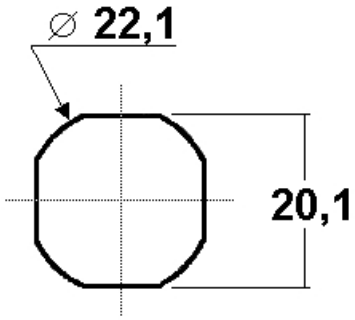

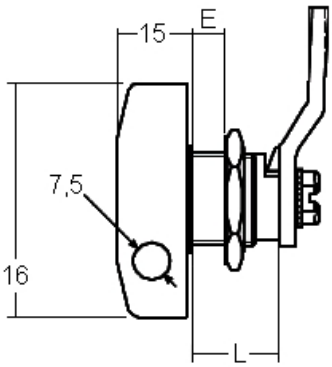

Finition	chromée	**E = Materièl max.**	8mm
Pour application d'un cadenas (non compris)		**L =**	19mm
		voir aussi page de came No.	7

cames

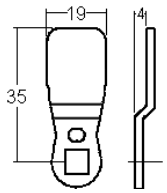

RZH 22 / L35mm

sens de fermeture

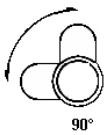

90°

Articles similaires

5515

22500-03

ROHNER AG/SA
Kalberweidli 2
6214 Schenkon
Telefon 041 921 77 70
www.rohner-sursee.ch
info@rohner-sursee.ch

SERRURES SPECIALES 22500 DIN SPEZIAL

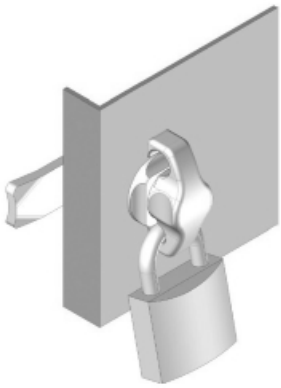

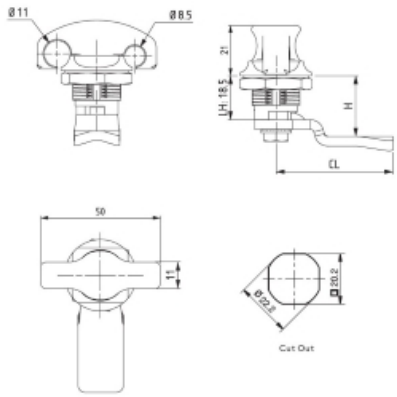

Finition	Zamak, noir	**E = Materièl max.**	8mm
Pour application d'un cadenas (non compris)		**L =**	19
		voir aussi page de came No.	7

cames

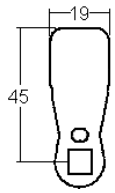

RZH 18

sens de fermeture

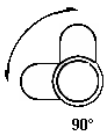

90°

Articles similaires

22500 DIN

ROHNER AG/SA
Kalberweidli 2
6214 Schenkon
Telefon 041 921 77 70
www.rohner-sursee.ch
info@rohner-sursee.ch

SERRURES SPECIALES 22500-0551

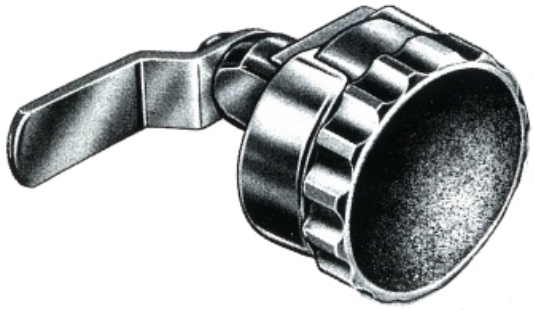

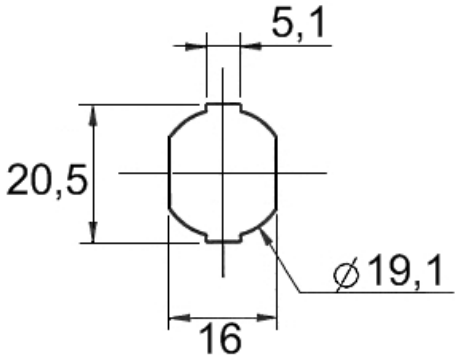

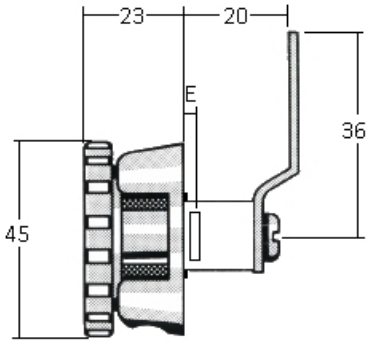

Finition	chromée	**E = Materièl max.**	1mm
Utilisation	pour application d'un cadenas (non compris)		

cames

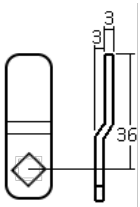

R0336

sens de fermeture

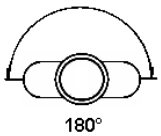

180°

Articles similaires

23800-11

22500-03

ROHNER AG/SA
Kalberweidli 2
6214 Schenkon
Telefon 041 921 77 70
www.rohner-sursee.ch
info@rohner-sursee.ch

SERRURES SPECIALES 23800-08

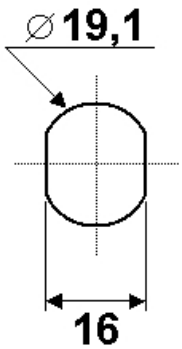

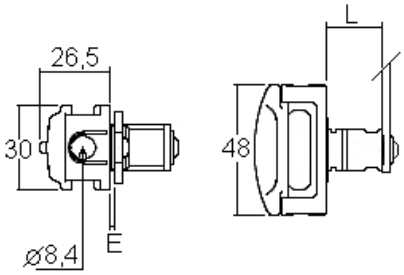

Finition	nickelée	**E = Materièl max.**	5.5mm
voir aussi page de came No.	2	**L =**	19.7mm
	pour application d'un cadenas (non compris)	**livrable avec fourchette**	

cames

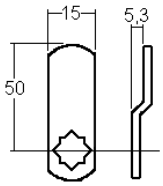

R15929.53

sens de fermeture

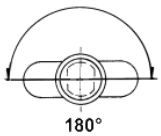

180°

Articles similaires

22500-21

23800-11

ROHNER AG/SA
Kalberweidli 2
6214 Schenkon
Telefon 041 921 77 70
www.rohner-sursee.ch
info@rohner-sursee.ch

SERRURES SPECIALES 23800-11

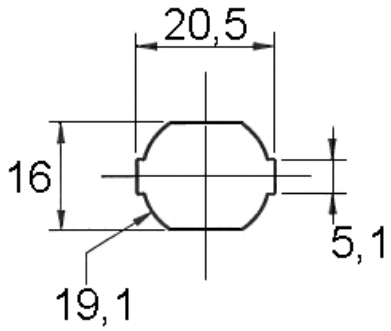

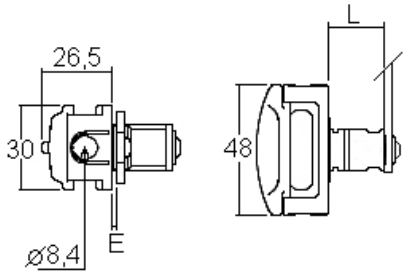

Finition	nickelée	**E = Materièl max.**	5.5mm
voir aussi page de came No.	2	**L =**	19.7mm
	zur Verwendung eines Hangschlosses (nicht inbegriffen)		

cames

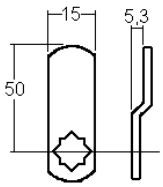

R15929.53

sens de fermeture

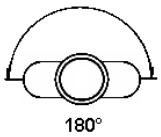

180°

Articles similaires

22500-21

23800-08

ROHNER AG/SA
Kalberweidli 2
6214 Schenkon
Telefon 041 921 77 70
www.rohner-sursee.ch
info@rohner-sursee.ch

SERRURES SPECIALES 87/30MM

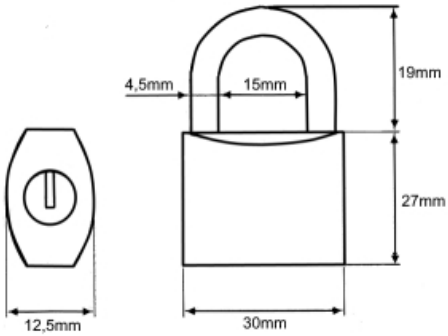

Variures	même ou fermeture différente		
Passepartout	pas possible		
Finition	Alu mat		
	loquet dourci		
	verrouillage bilatéral		

cames	sens de fermeture	Articles similaires
-	-	215N

ROHNER AG/SA
Kalberweidli 2
6214 Schenkon
Telefon 041 921 77 70
www.rohner-sursee.ch
info@rohner-sursee.ch

SERRURES SPECIALES 215N

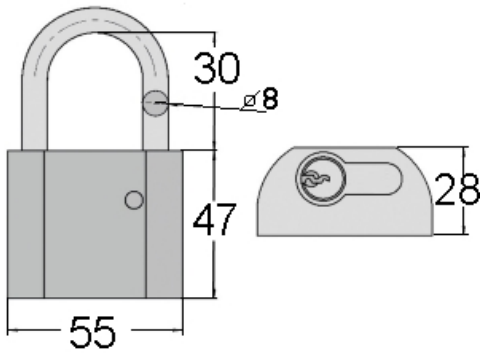

Utilisation	pour Demi-Cylindre Euro		
Finition	Laiton, massif		

cames	sens de fermeture	Articles similaires	
-	-	87/30mm	851

ROHNER AG/SA
Kalberweidli 2
6214 Schenkon
Telefon 041 921 77 70
www.rohner-sursee.ch
info@rohner-sursee.ch

SERRURES SPECIALES 25200-09/5744

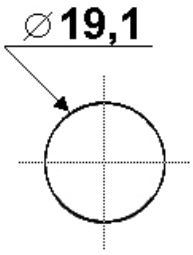

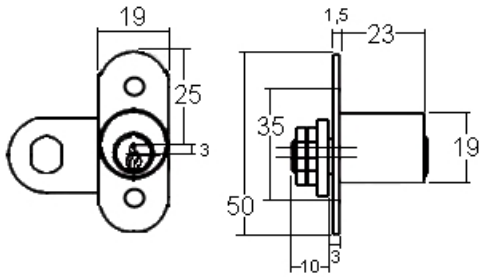

Variures	max. 400	**E = Materièl max.**	23mm
Passepartout	pas possible	**voir aussi page de came No.**	5
Finition	nickelée mat		DIN droite

cames

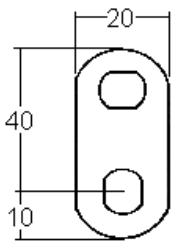

R687

sens de fermeture

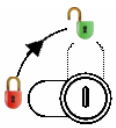

90° 1x abziehbar/retirable

Articles similaires

25200-09

25200-13

ROHNER AG/SA
Kalberweidli 2 Telefon 041 921 77 70 www.rohner-sursee.ch
6214 Schenkon info@rohner-sursee.ch

SERRURES SPECIALES 25200-09

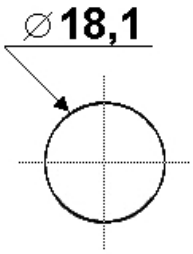

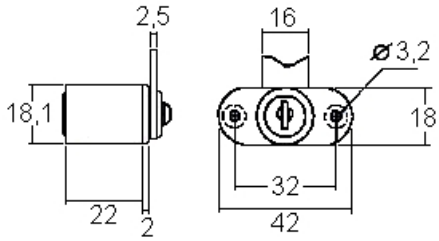

Variures	Max. 200	**E = Materièl max.**	22mm
Passepartout	possible		
Finition	nickelée		
voir aussi page de came No.	2		

cames

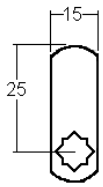

R15929.27

sens de fermeture

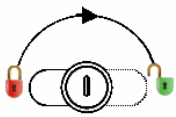

180° 2x abziehbar / retirable

Articles similaires

25200-09/5744

32300-02

ROHNER AG/SA
Kalberweidli 2
6214 Schenkon
Telefon 041 921 77 70
www.rohner-sursee.ch
info@rohner-sursee.ch

SERRURES SPECIALES 25200-09/375

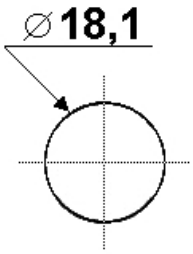

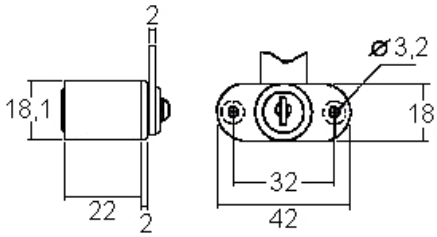

Variures	max. 500	**E = Materièl max.**	22mm
Passepartout	possible	**optional**	longueur du cylindre 44mm ou 50mm
Finition	nickelé	**optional**	Diamètre du cylindre 22mm

cames

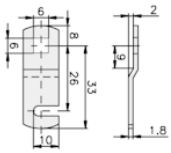

R216P0228C

sens de fermeture

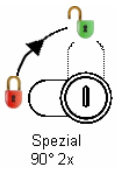

90° 2x abziehbar / retirable

Articles similaires

25200-01

25200-09

ROHNER AG/SA
Kalberweidli 2
6214 Schenkon
Telefon 041 921 77 70
www.rohner-sursee.ch
info@rohner-sursee.ch

SERRURES SPECIALES 25200-13

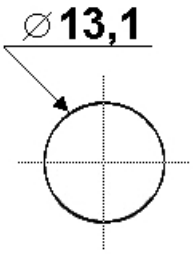

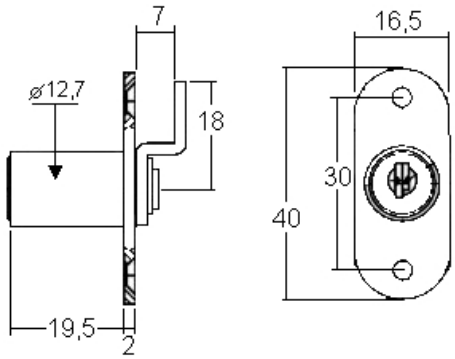

Variures	Max. 150	**E = Materièl max.**	19.5mm
Passepartout	possible	**voir aussi page de came No.**	14
Finition	nickelée		
Pour	WSM Vitrinen/Schaukasten		

cames

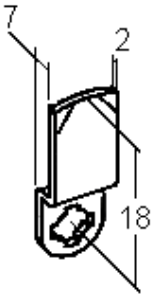

RM 0718

sens de fermeture

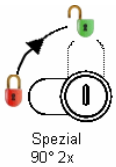

90° 2x abziehbar / retirable

Articles similaires

1201

32300-02

ROHNER AG/SA
Kalberweidli 2
6214 Schenkon
Telefon 041 921 77 70
www.rohner-sursee.ch
info@rohner-sursee.ch

SERRURES SPECIALES 32300-02

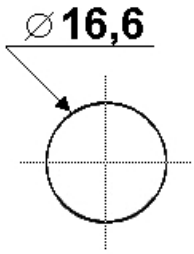

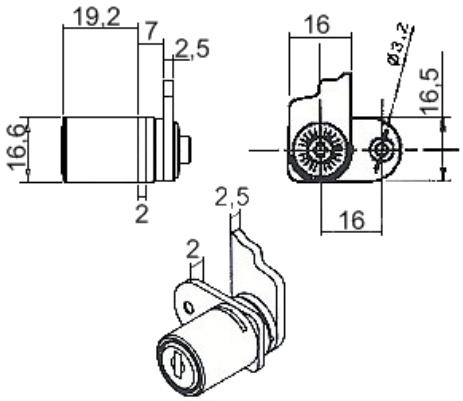

Variures	Max. 100	**E = Materièl max.**	19mm
Passepartout	n'est pas livrable		
Finition	nickelée		
voir aussi page de came No.	2		

cames

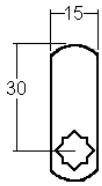

R15929.25

sens de fermeture

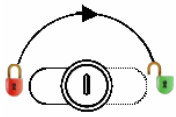

180° 2x abziehbar / retirable

Articles similaires

25200-09

1-S

ROHNER AG/SA
Kalberweidli 2
6214 Schenkon
Telefon 041 921 77 70
www.rohner-sursee.ch
info@rohner-sursee.ch

SERRURES SPECIALES 5856/43N

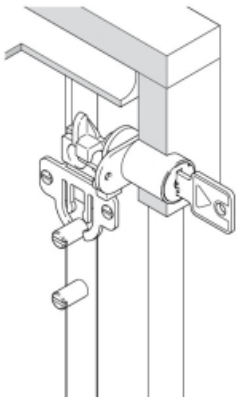

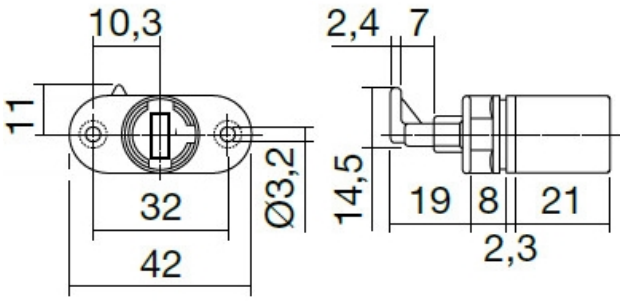

Variures	Standard 3131A		
Passepartout	possible		
Finition	nickelée, mat		

Articles similaires

32400-03

ROHNER AG/SA
Kalberweidli 2
6214 Schenkon
Telefon 041 921 77 70
www.rohner-sursee.ch
info@rohner-sursee.ch

SERRURES SPECIALES 32400-25

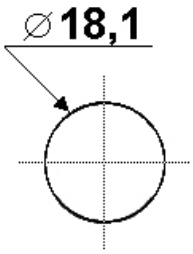

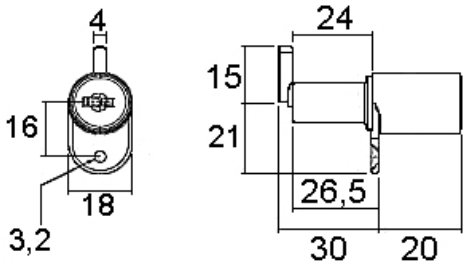

Variures	Max. 200	**E = Materièl max.**	20mm
Passepartout	possible	**optional**	longueur du cylindre 44mm ou 50mm
Finition	nickelée	**optional**	Diamètre du cylindre 22mm

cames

-

sens de fermeture

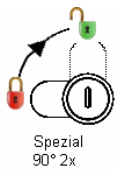

90° 2x abziehbar / retirable

Articles similaires

32400-03

ROHNER AG/SA
Kalberweidli 2
6214 Schenkon
Telefon 041 921 77 70
www.rohner-sursee.ch
info@rohner-sursee.ch

SERRURES SPECIALES 32400-25SP

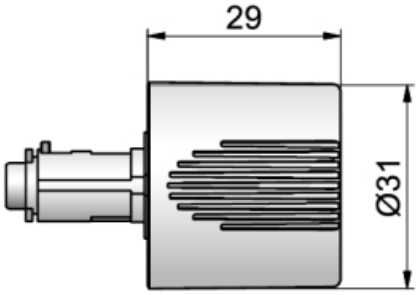

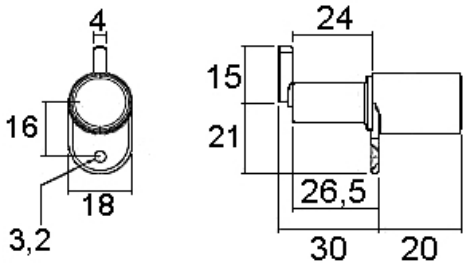

Variures	Max. 500	**E = Materièl max.**	20mm
Passepartout	possible	**optional**	longueur du cylindre 44mm ou 50mm
Finition	nickelé		

cames	sens de fermeture	Articles similaires	
	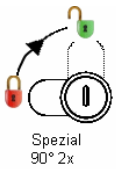		
-	90° 2x abziehbar / retirable	32400-25	32400-25SPB

ROHNER AG/SA
Kalberweidli 2
6214 Schenkon
Telefon 041 921 77 70
www.rohner-sursee.ch
info@rohner-sursee.ch

SERRURES SPECIALES 32400-25SPB

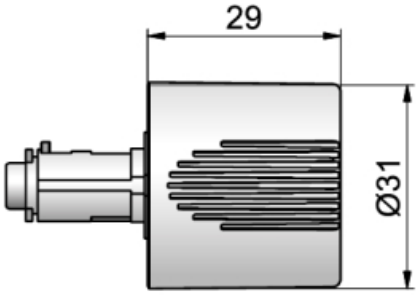

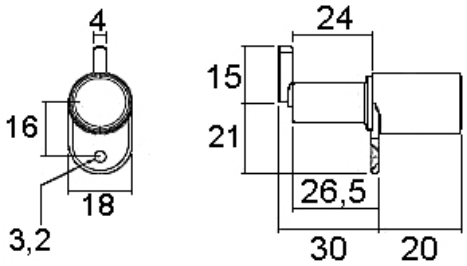

Finition	nickelé	**E = Materièl max.**	20mm
		optional	longueur du cylindre 44mm ou 50mm

cames

-

sens de fermeture

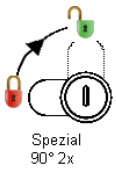

90° 2x abziehbar / retirable

Articles similaires

32400-25SP

32400-25

ROHNER AG/SA
Kalberweidli 2
6214 Schenkon
Telefon 041 921 77 70
www.rohner-sursee.ch
info@rohner-sursee.ch

SERRURES SPECIALES 32400-30

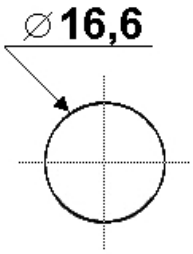

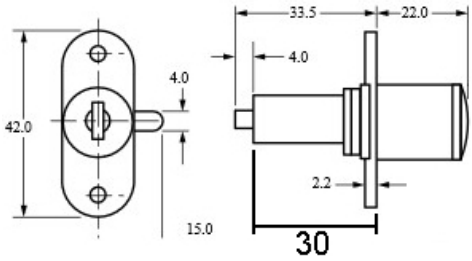

Variures	Stock max. 1 (Usine max. 500)	**L = Matériel max.**	19mm
Passepartout	sur demande		
Finition	nickelé matt / Zamak brut		
Pour	MLM Goldin Huwil Lehmann Hekna		

cames

-

sens de fermeture

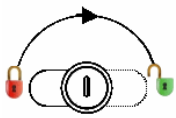

-

Articles similaires

32400-25

ROHNER AG/SA
Kalberweidli 2
6214 Schenkon
Telefon 041 921 77 70
www.rohner-sursee.ch
info@rohner-sursee.ch

SERRURES SPECIALES 32400-03

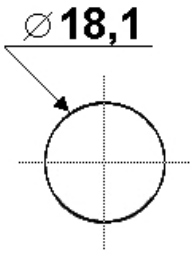

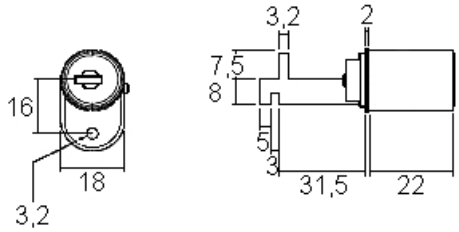

Variures	Max. 200	**E = Materièl max.**	22mm
Passepartout	possible		
Finition	nickelée		

sens de fermeture

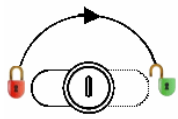

180° 2x abziehbar / retirable

Articles similaires

25200-09

32400-25

ROHNER AG/SA
Kalberweidli 2
6214 Schenkon
Telefon 041 921 77 70
www.rohner-sursee.ch
info@rohner-sursee.ch

SERRURES SPECIALES 265

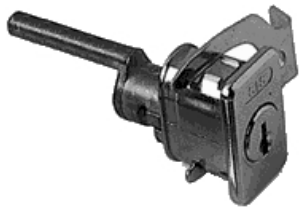

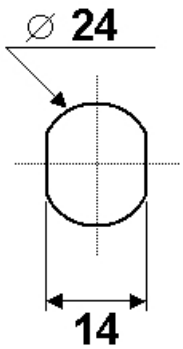

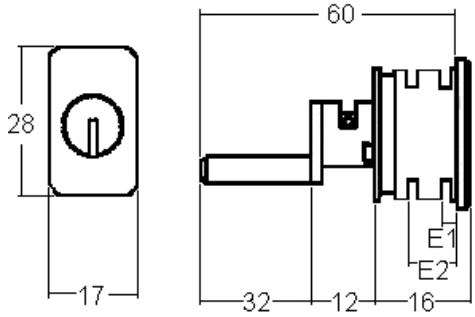

Variures	Max. 1 !	**E1=**	Materièl max. 1.5mm
Passepartout	n'est pas livrable	**E2=**	Materièl max. 8mm
Finition	nickelée		

sens de fermeture

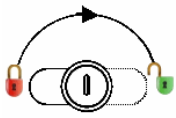

180° 2x abziehbar / retirable

Articles similaires

265-B

ROHNER AG/SA
Kalberweidli 2 Telefon 041 921 77 70 www.rohner-sursee.ch
6214 Schenkon info@rohner-sursee.ch

SERRURES SPECIALES 265-B

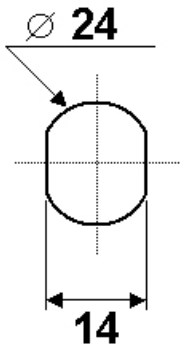

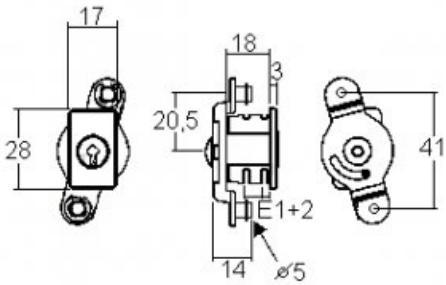

Variures	Max. 50	**E1=**	Materièl max. 1,5mm
Passepartout	n'est pas livrable	**E2=**	Materièl max. 8mm
Finition	nickelée		

sens de fermeture

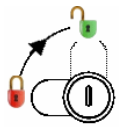

90° 1x abziehbar / retirable

Articles similaires

270

ROHNER AG/SA
Kalberweidli 2
6214 Schenkon
Telefon 041 921 77 70
www.rohner-sursee.ch
info@rohner-sursee.ch

SERRURES SPECIALES 7090

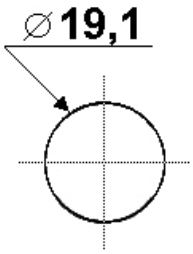

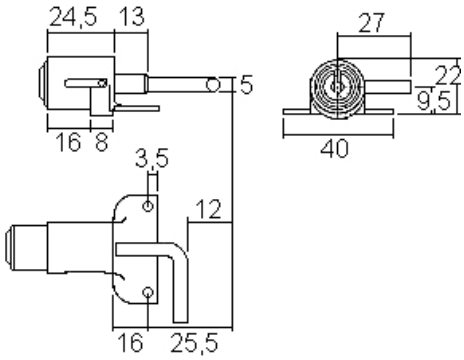

Variures	Max. 100		
Passepartout	n'est pas livrable		
Finition	chromée		

Articles similaires

270

ROHNER AG/SA
Kalberweidli 2
6214 Schenkon
Telefon 041 921 77 70
www.rohner-sursee.ch
info@rohner-sursee.ch

SERRURES SPECIALES 911-160 A

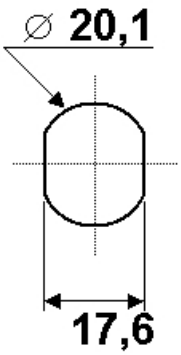

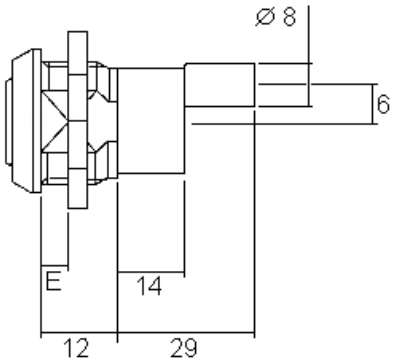

Variures	Max. 200	**E = Materièl max.**	6mm
Passepartout	n'est pas livrable		
Finition	chromée		

sens de fermeture

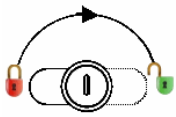

180° 2x abziehbar / retirable

Articles similaires

1185

12900-10

ROHNER AG/SA
Kalberweidli 2 Telefon 041 921 77 70 www.rohner-sursee.ch
6214 Schenkon info@rohner-sursee.ch

SERRURES SPECIALES 1185

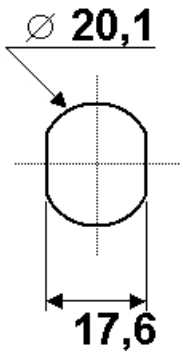

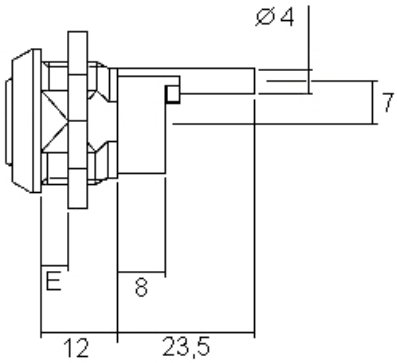

Variures	Max. 200	**E = Materièl max.**	6mm
Passepartout	n'est pas livrable		
Finition	chromée		

sens de fermeture

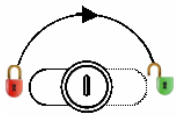

180° 2x abziehbar / retirable

Articles similaires

12900-10

911-160 A

ROHNER AG/SA
Kalberweidli 2 Telefon 041 921 77 70 www.rohner-sursee.ch
6214 Schenkon info@rohner-sursee.ch

SERRURES SPECIALES 1700-12

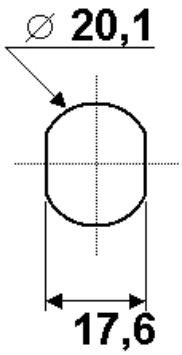

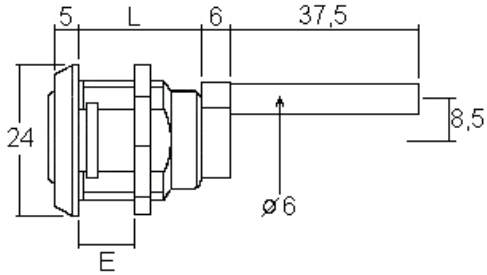

Variures	Max. 200	**E = Materièl max.**	12mm
Passepartout	possible	**L =**	18mm
Finition	chromée		

sens de fermeture

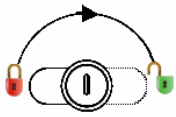

180° 2x abziehbar / retirable

Articles similaires

25200-01

12900-12

ROHNER AG/SA
Kalberweidli 2
6214 Schenkon
Telefon 041 921 77 70
www.rohner-sursee.ch
info@rohner-sursee.ch

SERRURES SPECIALES 12200-05

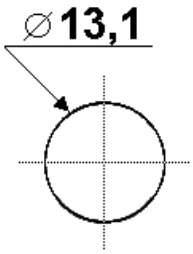

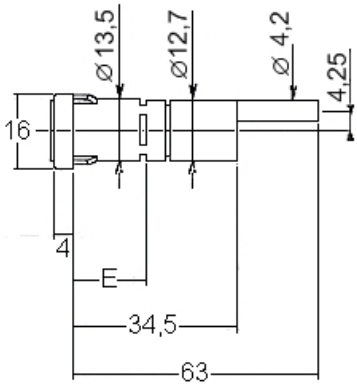

Variures	Max. 8	**E = Materièl max.**	14mm
Passepartout	n'est pas livrable		
Finition	nickelée		

sens de fermeture

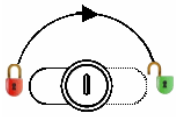

180° 2x abziehbar / retirable

Articles similaires

25300-12

25200-01

ROHNER AG/SA
Kalberweidli 2 Telefon 041 921 77 70 www.rohner-sursee.ch
6214 Schenkon info@rohner-sursee.ch

SERRURES SPECIALES 12900-12

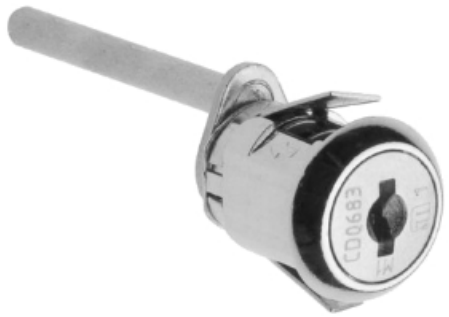

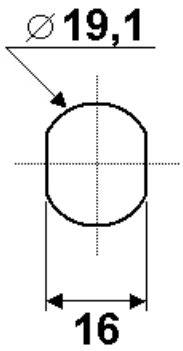

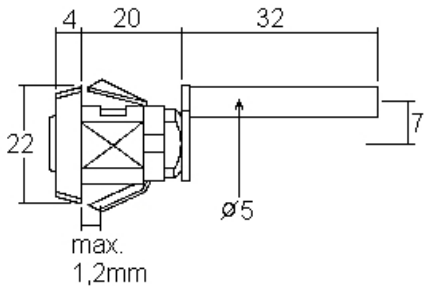

Variures	Max. 200	**E = Materièl max.**	1.2mm
Passepartout	possible	**L =**	20mm
Finition	chromée		

sens de fermeture

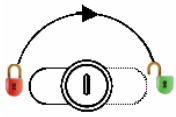

180° 2x abziehbar / retirable

Articles similaires

25200-01

25300-12

ROHNER AG/SA
Kalberweidli 2
6214 Schenkon
Telefon 041 921 77 70
www.rohner-sursee.ch
info@rohner-sursee.ch

SERRURES SPECIALES 25200-01

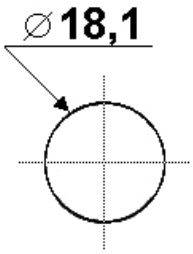

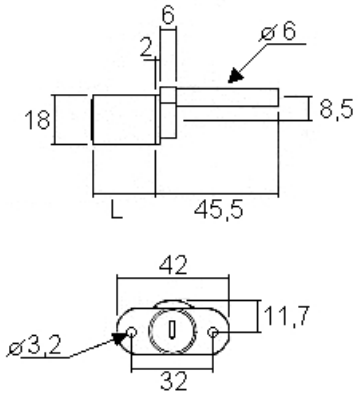

Variures	Max. 200	**L =**	Materièl max. 22mm
Passepartout	possible		
Finition	nickelée		

sens de fermeture

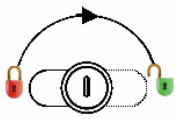

180° 2x abziehbar / retirable

Articles similaires

9126

25200-09

ROHNER AG/SA
Kalberweidli 2
6214 Schenkon
Telefon 041 921 77 70
www.rohner-sursee.ch
info@rohner-sursee.ch

SERRURES SPECIALES 25200-01/421

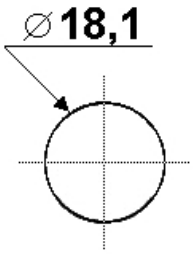

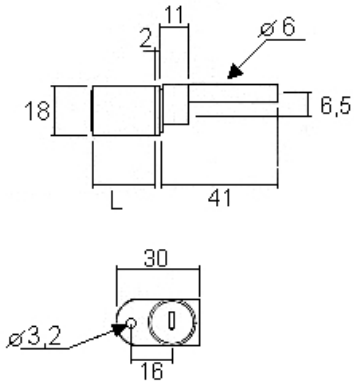

Variures	Max. 500	**L = Matériel max.**	20mm
Passepartout	possible	**optional**	longueur du cylindre 44mm ou 50mm
Finition	nickel	**optional**	Diamètre du cylindre 22mm

sens de fermeture

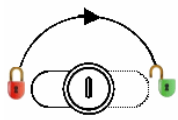

180° 2x abziehbar / retirable

Articles similaires

32300-01

25200-01

ROHNER AG/SA
Kalberweidli 2
6214 Schenkon
Telefon 041 921 77 70
www.rohner-sursee.ch
info@rohner-sursee.ch

SERRURES SPECIALES 32300-01

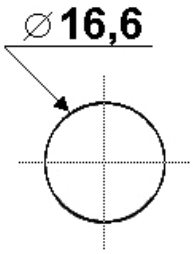

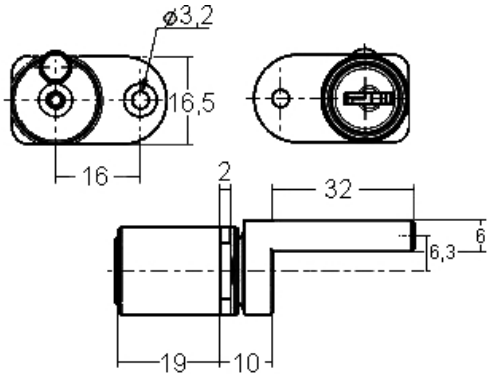

Variures	max. 200	**L = Matériel max.**	19mm
Passepartout	pas possible		
Finition	nickelée		
Pour	Blum Cabloxx		

sens de fermeture

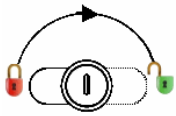

180° 2x abziehbar / retirable

Articles similaires

9126

25200-01

ROHNER AG/SA
Kalberweidli 2 Telefon 041 921 77 70 www.rohner-sursee.ch
6214 Schenkon info@rohner-sursee.ch

SERRURES SPECIALES 9126

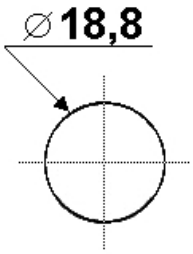

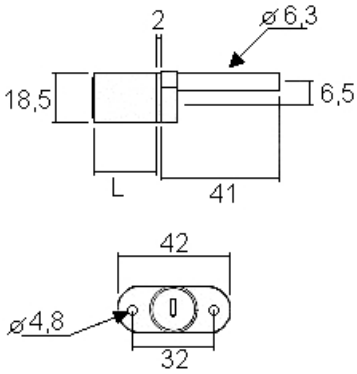

Variures	Max. 50	**E = Materièl max.**	20mm
Passepartout	n'est pas livrable		
Finition	chromée		

sens de fermeture

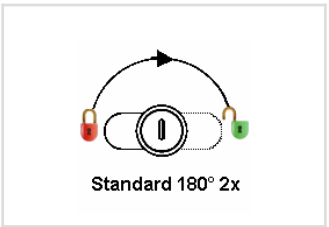

180° 2x abziehbar / retirable

Articles similaires

25200-09

25200-01

ROHNER AG/SA
Kalberweidli 2 Telefon 041 921 77 70 www.rohner-sursee.ch
6214 Schenkon info@rohner-sursee.ch

SERRURES SPECIALES 25300-12

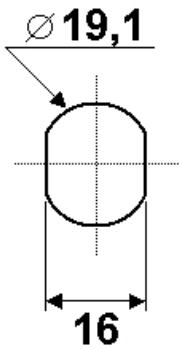

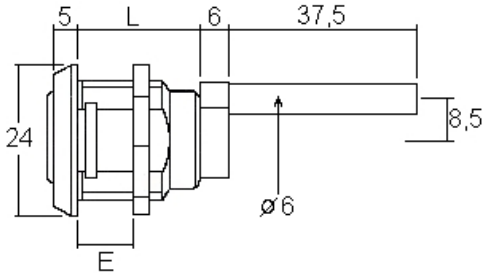

Variures	Max. 200	**E = Materièl max.**	12mm
Passepartout	possible	**L =**	19.5mm
Finition	chromée		

sens de fermeture

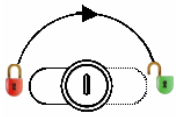

180° 2x abziehbar / retirable

Articles similaires

12900-12

25200-01

ROHNER AG/SA
Kalberweidli 2
6214 Schenkon
Telefon 041 921 77 70
www.rohner-sursee.ch
info@rohner-sursee.ch

SERRURES SPECIALES 5068

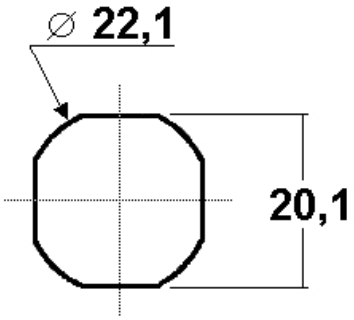

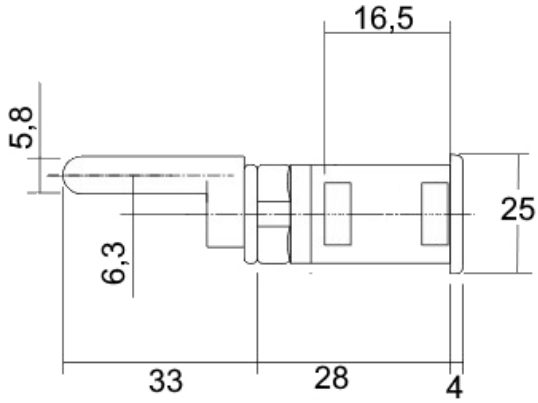

Variures	Max. 200		
Passepartout	sur demande		
Finition	nickelé		
Pour	Lista-Office / MLM Lehmann		

sens de fermeture

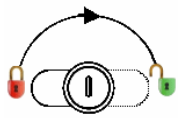

180° 2x abziehbar / retirable

Articles similaires

5069

25200-01

ROHNER AG/SA
Kalberweidli 2
6214 Schenkon
Telefon 041 921 77 70
www.rohner-sursee.ch
info@rohner-sursee.ch

SERRURES SPECIALES 911-320

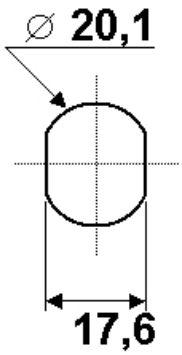

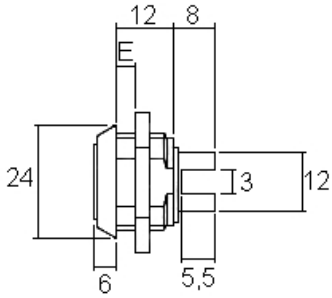

Variures	Max. 200	**E = Materièl max.**	6mm
Passepartout	n'est pas livrable		
Finition	chromée		

sens de fermeture

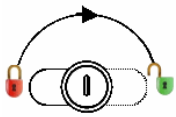

180° 2x abziehbar / retirable

Articles similaires

12900-10

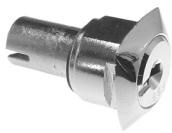

1401

ROHNER AG/SA
Kalberweidli 2
6214 Schenkon
Telefon 041 921 77 70
www.rohner-sursee.ch
info@rohner-sursee.ch

SERRURES SPECIALES 1103

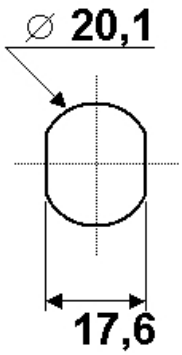

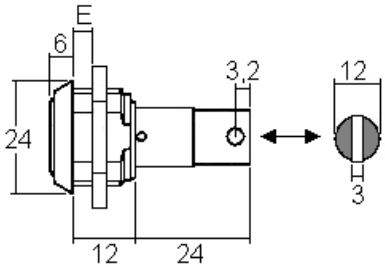

Variures	Max. 200	**E = Materièl max.**	6mm
Passepartout	sur demande		
Finition	chromée		

sens de fermeture

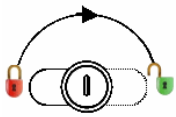

180° 2x abziehbar / retirable

Articles similaires

12900-10

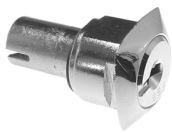

1401

ROHNER AG/SA
Kalberweidli 2
6214 Schenkon
Telefon 041 921 77 70
www.rohner-sursee.ch
info@rohner-sursee.ch

SERRURES SPECIALES 1401

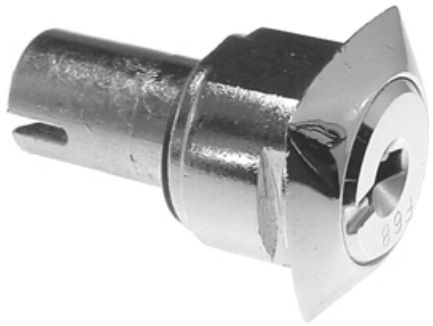

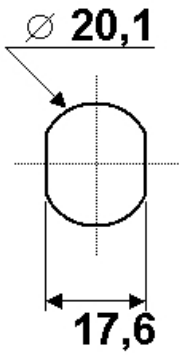

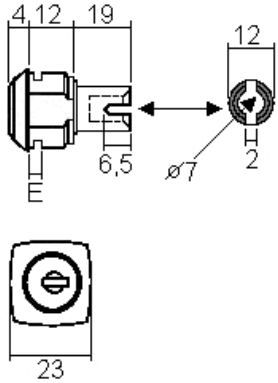

Variures	Max. 50	**E = Materièl max.**	1.5mm
Passepartout	n'est pas livrable		
Finition	chromée		

sens de fermeture

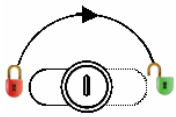

180° 2x abziehbar / retirable

Articles similaires

25300-14

12900-10

ROHNER AG/SA
Kalberweidli 2
6214 Schenkon
Telefon 041 921 77 70
www.rohner-sursee.ch
info@rohner-sursee.ch

SERRURES SPECIALES 5017

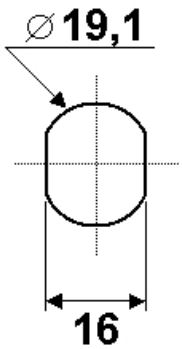

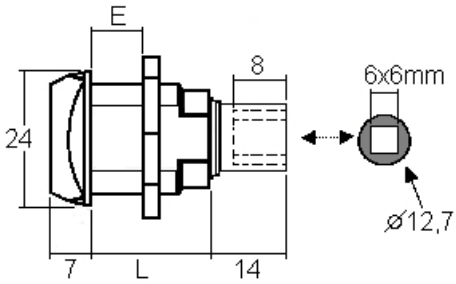

Variures	Max. 200	**E = Materièl max.**	12mm
Passepartout	possible	**L =**	20mm
Finition	chromée		

sens de fermeture

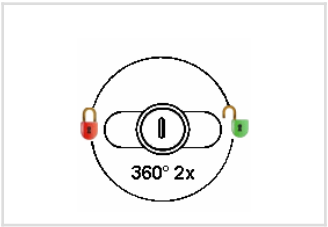

360° 2x abziehbar / retirable

Articles similaires

25300-17

X1

ROHNER AG/SA
Kalberweidli 2 Telefon 041 921 77 70 www.rohner-sursee.ch
6214 Schenkon info@rohner-sursee.ch

SERRURES SPECIALES 1700-26

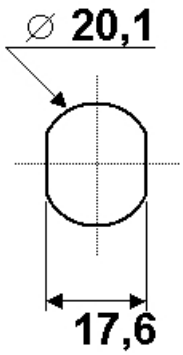

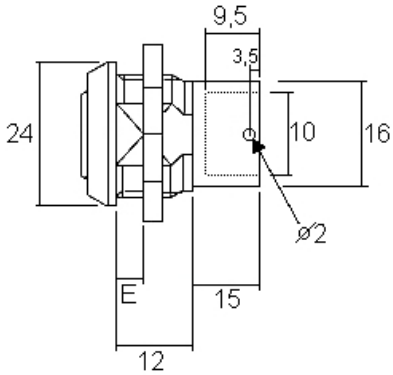

Variures	Max. 200	**E = Materièl max.**	6mm
Passepartout	n'est pas livrable		
Finition	chromée		

sens de fermeture

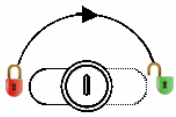

180° 2x abziehbar / retirable

Articles similaires

12900-10

1185

ROHNER AG/SA
Kalberweidli 2 Telefon 041 921 77 70 www.rohner-sursee.ch
6214 Schenkon info@rohner-sursee.ch

SERRURES SPECIALES 7010

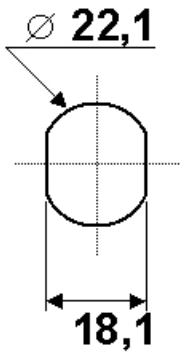

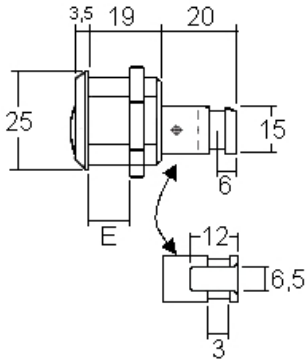

Variures	Max. 100	**E = Materièl max.**	7mm
Passepartout	n'est pas livrable		
Finition	chromée		
Pour	LISTA		

sens de fermeture

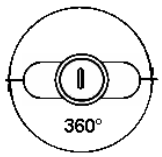

360° 1x abziehbar / retirable

Articles similaires

7011

1401

ROHNER AG/SA
Kalberweidli 2 Telefon 041 921 77 70 www.rohner-sursee.ch
6214 Schenkon info@rohner-sursee.ch

SERRURES SPECIALES 7011

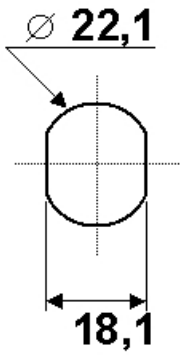

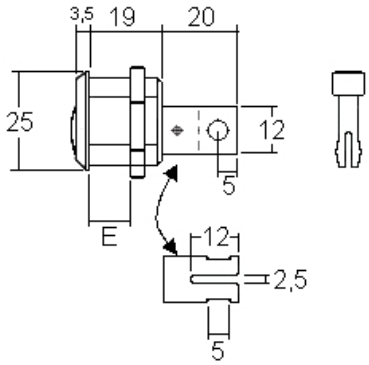

Variures	Max. 100	**E = Materièl max.**	7mm
Passepartout	n'est pas livrable		
Finition	chromée		
Pour	LISTA		

sens de fermeture

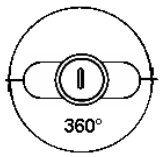

360° 1x abziehbar / retirable

Articles similaires

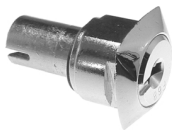

1401

7010

ROHNER AG/SA
Kalberweidli 2
6214 Schenkon
Telefon 041 921 77 70
www.rohner-sursee.ch
info@rohner-sursee.ch

SERRURES SPECIALES 7012

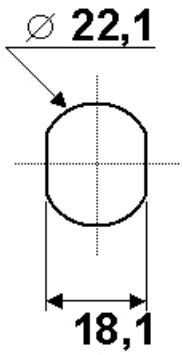

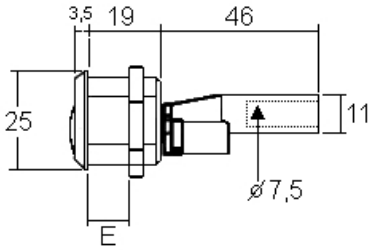

Variures	Max. 100	**E = Materièl max.**	7mm
Passepartout	n'est pas livrable		
Finition	chromée		
Pour	LISTA		

sens de fermeture

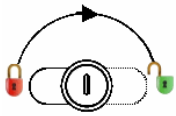

180° 2x abziehbar / retirable

Articles similaires

7011

7010

ROHNER AG/SA
Kalberweidli 2 Telefon 041 921 77 70 www.rohner-sursee.ch
6214 Schenkon info@rohner-sursee.ch

SERRURES SPECIALES 7212

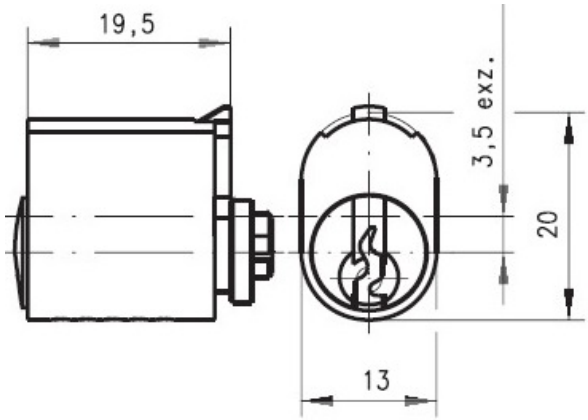

Variures	Stock max. 200 (Usine max.2000)		
Passepartout	pas possible		
Finition	chromée mat		
Pour	Lista, Garant		
	* douille gris optionnel sur demande		

Articles similaires

7011	7010

ROHNER AG/SA
Kalberweidli 2
6214 Schenkon
Telefon 041 921 77 70
www.rohner-sursee.ch
info@rohner-sursee.ch

SERRURES SPECIALES 12900-10

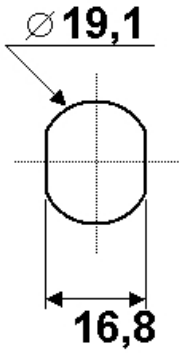

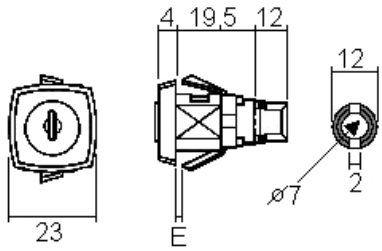

Variures	Max. 200	**E = Materièl max.**	1.2mm
Passepartout	n'est pas livrable	**L =**	19.5mm
Finition	chromée		
Pour	Bisley / Kolb-Norm		

sens de fermeture

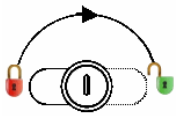

180° 2x abziehbar / retirable

Articles similaires

25300-10

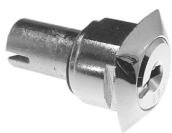

1401

ROHNER AG/SA
Kalberweidli 2 Telefon 041 921 77 70 www.rohner-sursee.ch
6214 Schenkon info@rohner-sursee.ch

SERRURES SPECIALES 25300-17

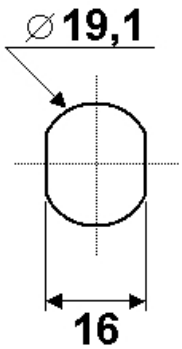

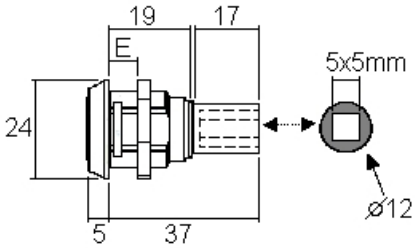

Variures	Max. 200	**E = Materièl max.**	12mm
Passepartout	possible		
Finition	chromée		

sens de fermeture

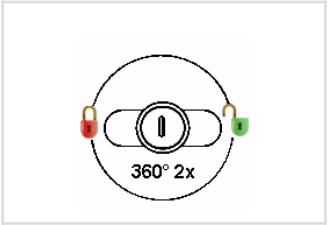

360° 2x abziehbar / retirable

Articles similaires

5017

25300-14

ROHNER AG/SA
Kalberweidli 2 Telefon 041 921 77 70 www.rohner-sursee.ch
6214 Schenkon info@rohner-sursee.ch

SERRURES SPECIALES 25300-14

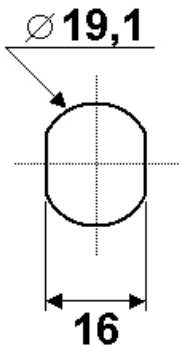

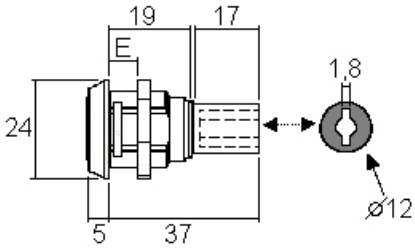

Variures	Max. 200	**E = Materièl max.**	12mm
Passepartout	possible		
Finition	chromée		
Pour	ULTRA-TRACK / Kraftwerk / Berner		
	Thurmetall		

sens de fermeture

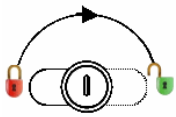

180° 2x abziehbar / retirable

Articles similaires

25300-17

12900-10

ROHNER AG/SA
Kalberweidli 2
6214 Schenkon
Telefon 041 921 77 70
www.rohner-sursee.ch
info@rohner-sursee.ch

SERRURES SPECIALES X16/R1420 TYP L

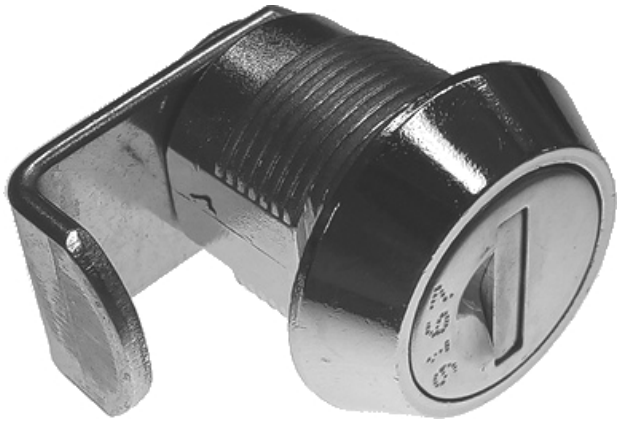

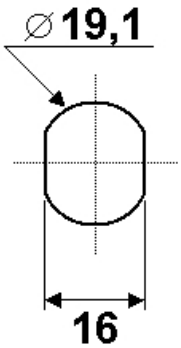

cames

R1420 Typ L

sens de fermeture

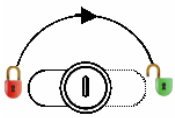

180° 2x abziehbar / retirable

Articles similaires

X16

X11

ROHNER AG/SA
Kalberweidli 2 Telefon 041 921 77 70 www.rohner-sursee.ch
6214 Schenkon info@rohner-sursee.ch

SERRURES SPECIALES 216-V

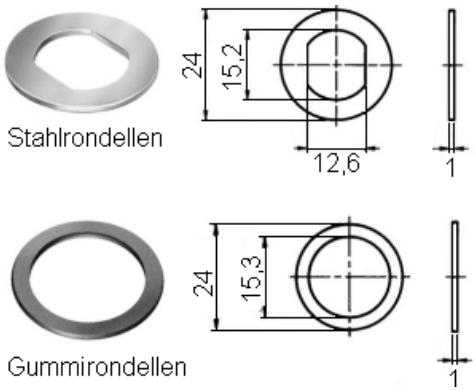

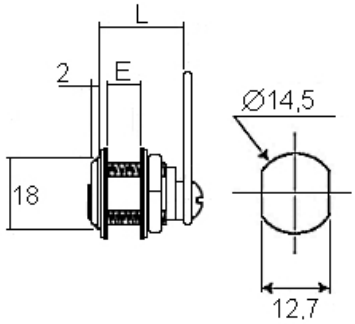

Variures	Max. 100	**E = Materièl max.**	7mm
Passepartout	n'est pas livrable	**L =**	17.5mm
Finition	nickelée	**voir aussi page de came No.**	8

cames

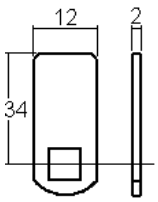

R216 P0034

sens de fermeture

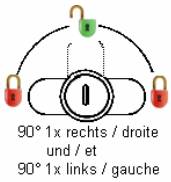

90° 1x abziehbar / retirable

Articles similaires

419

420G

ROHNER AG/SA
Kalberweidli 2 Telefon 041 921 77 70 www.rohner-sursee.ch
6214 Schenkon info@rohner-sursee.ch

SERRURES SPECIALES 419

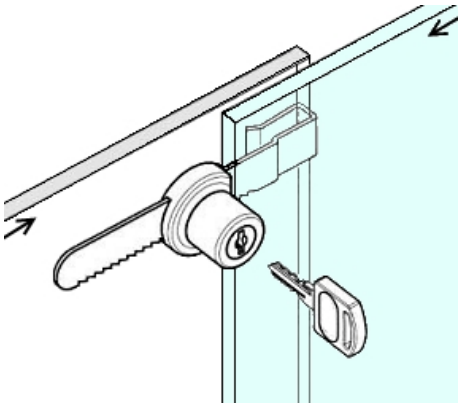

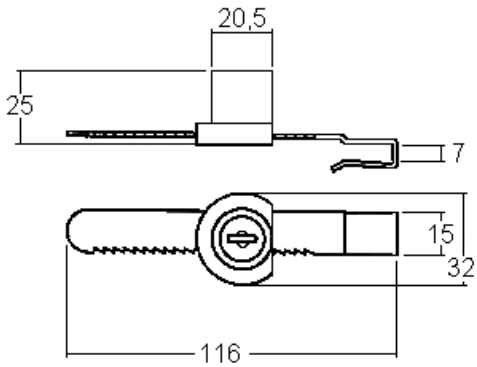

Variures	Max. 50		
Passepartout	n'est pas livrable		
Finition	chromée		

sens de fermeture

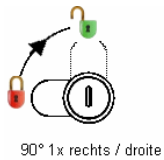

90° 1x abziehbar / retirable

Articles similaires

420G

216-V

ROHNER AG/SA
Kalberweidli 2
6214 Schenkon
Telefon 041 921 77 70
www.rohner-sursee.ch
info@rohner-sursee.ch

SERRURES SPECIALES 420

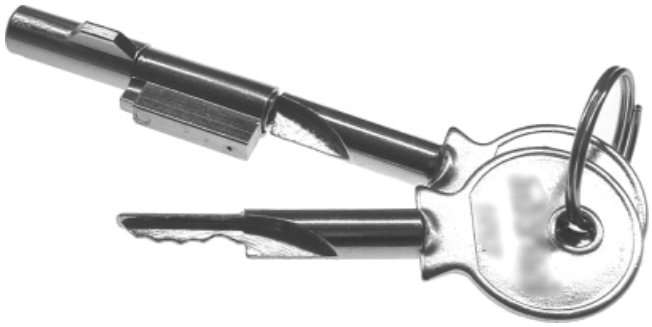

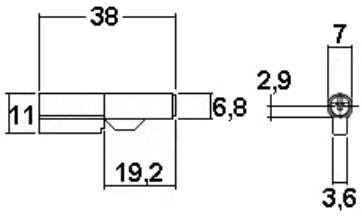

Variures	Max. 6		
Passepartout	n'est pas livrable		
Finition	nickelée		

sens de fermeture

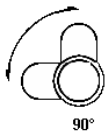

90° 1x abziehbar / retirable

Articles similaires

420G

216-V

ROHNER AG/SA
Kalberweidli 2
6214 Schenkon
Telefon 041 921 77 70
www.rohner-sursee.ch
info@rohner-sursee.ch

SERRURES SPECIALES 420G

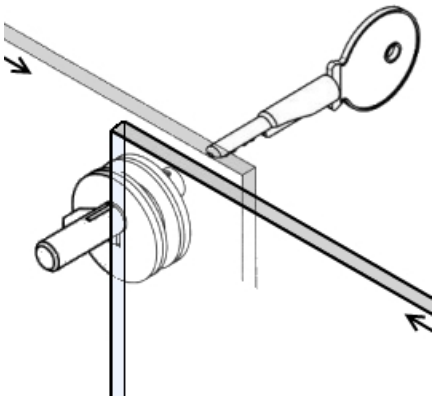

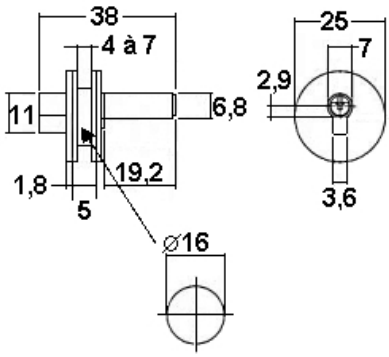

Variures	Max. 6	**E = Materièl max.**	7mm
Passepartout	n'est pas livrable		
Finition	chromée		

sens de fermeture

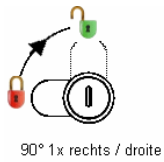

90° 1x abziehbar / retirable

Articles similaires

420

419

ROHNER AG/SA
Kalberweidli 2 Telefon 041 921 77 70 www.rohner-sursee.ch
6214 Schenkon info@rohner-sursee.ch

SERRURES SPECIALES M59

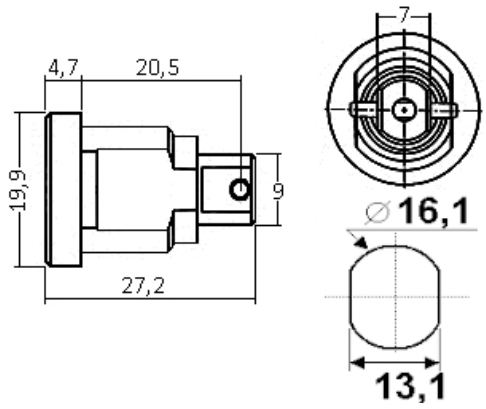

Variures	Max. 1		
Passepartout	pas possible		
Finition	nickel		
Utilisation	Vitrine/Anschlagkasten/Schaukasten		

sens de fermeture

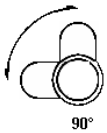

90° 1x abziehbar/retirable

Articles similaires

5090

5004 HUBER

ROHNER AG/SA
Kalberweidli 2
6214 Schenkon
Telefon 041 921 77 70
www.rohner-sursee.ch
info@rohner-sursee.ch

SERRURES SPECIALES H682

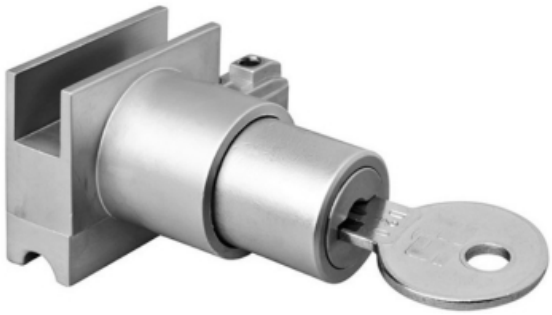

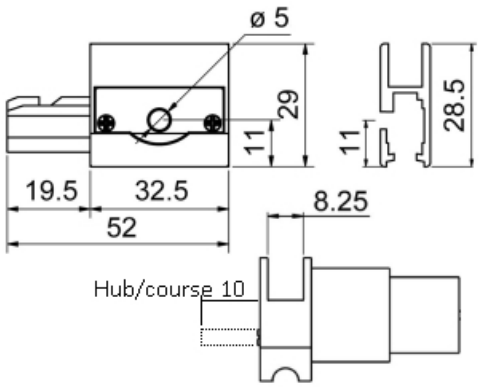

Variures	max. 50	**E = Materièl max.**	8mm
Passepartout	pas possible	**Sens d'ouverture reversible.**	
Finition	chromée mat		
Pour	pour portes en verre coulissantes		

cames	sens de fermeture	Articles similaires	
-	rechts/droite + links/gauche	419	H683

ROHNER AG/SA
Kalberweidli 2
6214 Schenkon
Telefon 041 921 77 70
www.rohner-sursee.ch
info@rohner-sursee.ch

SERRURES SPECIALES H683

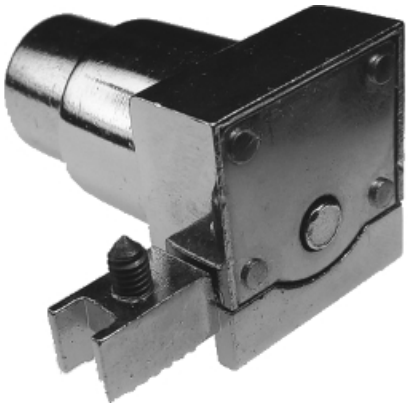

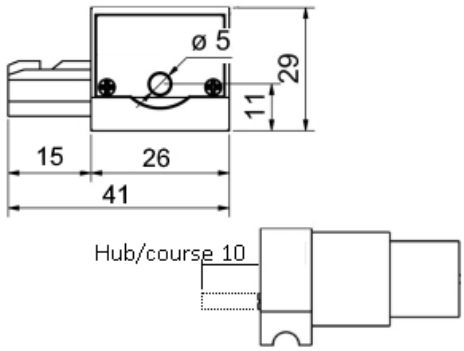

Variures	max. 50	**Sens d'ouverture reversible.**	
Passepartout	pas possible		
Finition	chromé		
Pour	Laufschuhschloss für Vitrinen		

cames	sens de fermeture	Articles similaires	
-	rechts/droite + links/gauche	419	H682

ROHNER AG/SA
Kalberweidli 2
6214 Schenkon
Telefon 041 921 77 70
www.rohner-sursee.ch
info@rohner-sursee.ch

SERRURES SPECIALES 2420

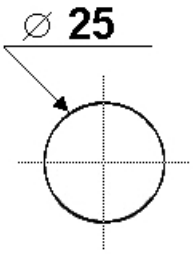

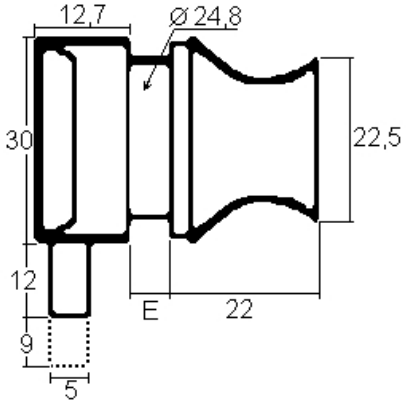

Variures	Max. 50	**E = Materièl max.**	7mm
Passepartout	n'est pas livrable		
Finition	chromée		

sens de fermeture

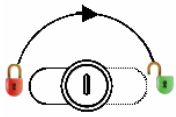

180° 2x abziehbar / retirable

Articles similaires

419

420G

ROHNER AG/SA
Kalberweidli 2
6214 Schenkon
Telefon 041 921 77 70
www.rohner-sursee.ch
info@rohner-sursee.ch

SERRURES SPECIALES 2450

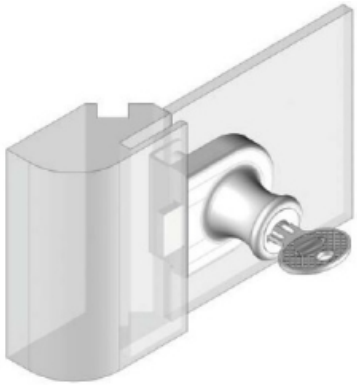

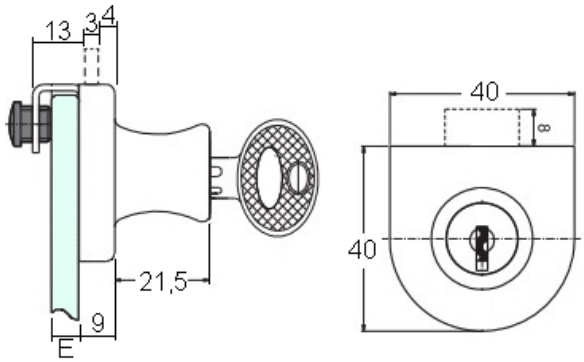

Variures	max. 20	**E = Materièl min.**	4mm
Passepartout	pas possible	**E = Materièl max.**	7mm
Finition	chromée		

sens de fermeture

180° 2x abziehbar / retirable

Articles similaires

2451N

2450N

ROHNER AG/SA
Kalberweidli 2
6214 Schenkon
Telefon 041 921 77 70
www.rohner-sursee.ch
info@rohner-sursee.ch

SERRURES SPECIALES 2450N

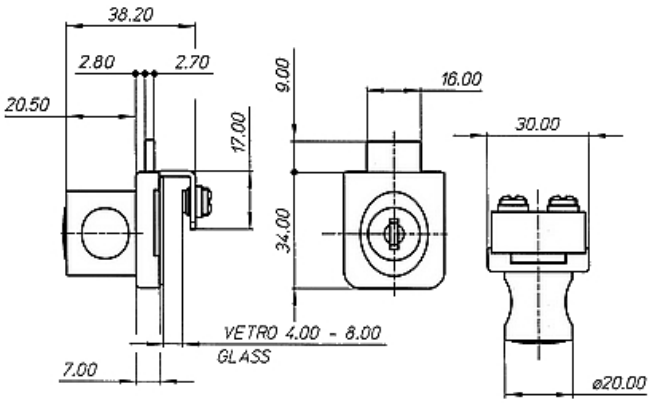

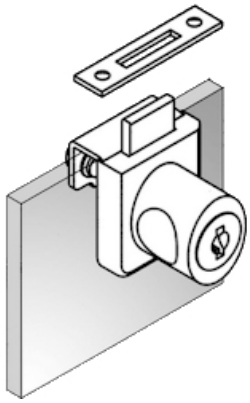

Variures	max. 500	**E = Materièl max.**	8mm
Passepartout	possible	**Utilisation**	Vitrines en verre (à une porte)
Finition	chromé mat		

Articles similaires

2451N

2450

ROHNER AG/SA
Kalberweidli 2
6214 Schenkon
Telefon 041 921 77 70
www.rohner-sursee.ch
info@rohner-sursee.ch

SERRURES SPECIALES 2451N

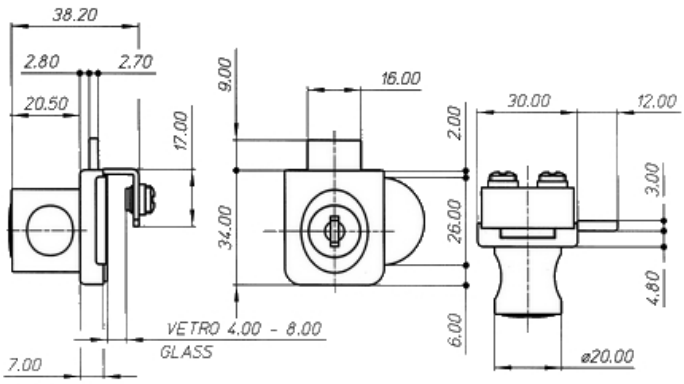

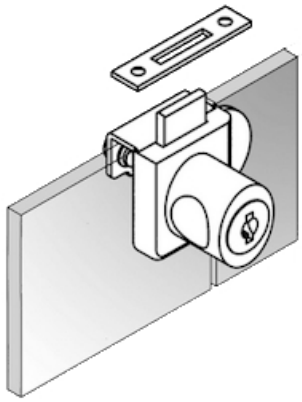

Variures	max. 500	**E = Materièl max.**	8mm
Passepartout	possible	**Utilisation**	Vitrines en verre (à deux portes)
Finition	chromé mat		

Articles similaires

2450

2450N

ROHNER AG/SA
Kalberweidli 2
6214 Schenkon
Telefon 041 921 77 70
www.rohner-sursee.ch
info@rohner-sursee.ch

SERRURES SPECIALES 1017

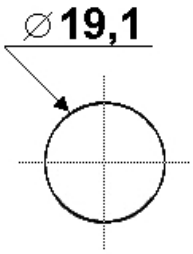

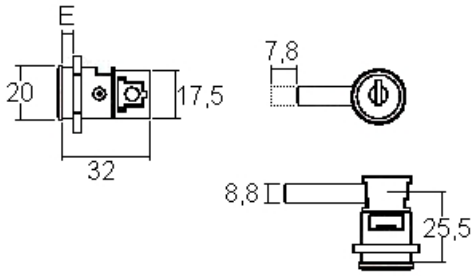

Variures	Fermeture standard 1232-E	**E = Materièl max.**	16mm
Passepartout	n'est pas livrable		
Finition	chromée		

sens de fermeture

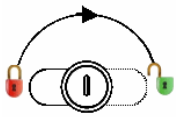

180° 2x abziehbar / retirable

Articles similaires

9222

ROHNER AG/SA
Kalberweidli 2
6214 Schenkon
Telefon 041 921 77 70
www.rohner-sursee.ch
info@rohner-sursee.ch

SERRURES SPECIALES 9222

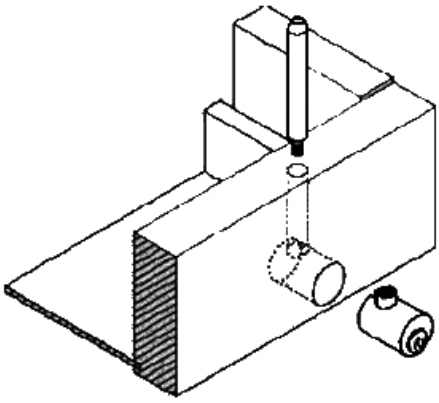

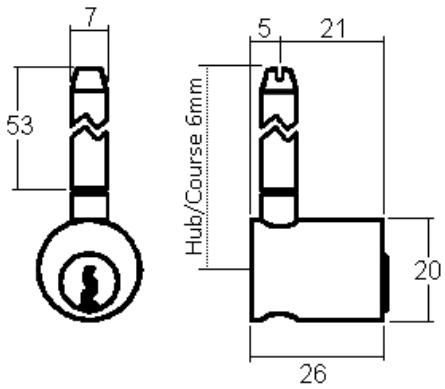

Variures	Max. 50		
Passepartout	n'est pas livrable		
Finition	nickelée		

cames

-

sens de fermeture

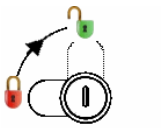

90° 1x abziehbar / retirable

Articles similaires

1017

18800-01

ROHNER AG/SA
Kalberweidli 2
6214 Schenkon
Telefon 041 921 77 70
www.rohner-sursee.ch
info@rohner-sursee.ch

SERRURES SPECIALES 5105

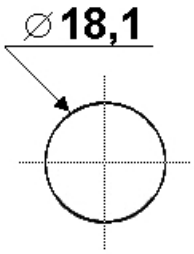

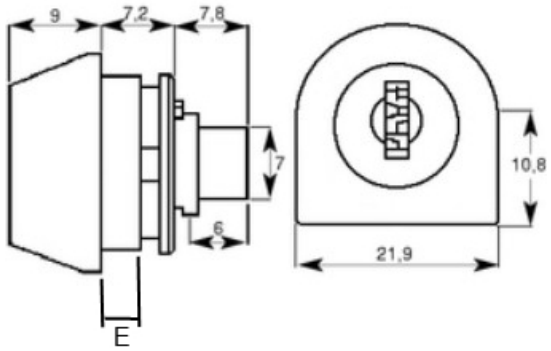

Variures	même fermeture FH 080	**E = Materièl max.**	4mm
Passepartout	pas possible		
Finition	Plastique, gris		
Utilisation	Vitrines, Polyvision		

cames	sens de fermeture	Articles similaires	
	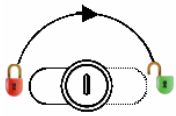 Standard 180° 2x		
-	180° 2x abziehbar / retirable	420G	5090

ROHNER AG/SA
Kalberweidli 2
6214 Schenkon
Telefon 041 921 77 70
www.rohner-sursee.ch
info@rohner-sursee.ch

SERRURES SPECIALES 5090

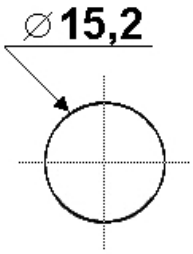

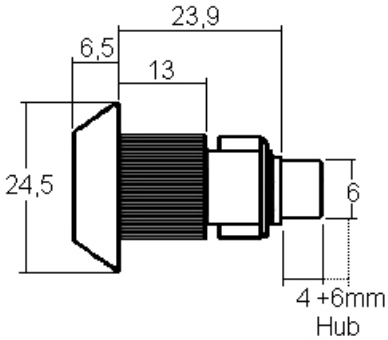

Variures	Max. 200	**E = Materièl max.**	13mm
Passepartout	n'est pas livrable		
Finition	chromée		
Pour	WSM vitrines		

sens de fermeture

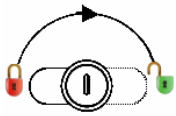

180° 2x abziehbar / retirable

Articles similaires

12200-05

18800-01

ROHNER AG/SA
Kalberweidli 2
6214 Schenkon
Telefon 041 921 77 70
www.rohner-sursee.ch
info@rohner-sursee.ch

SERRURES SPECIALES F002

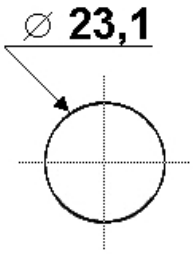

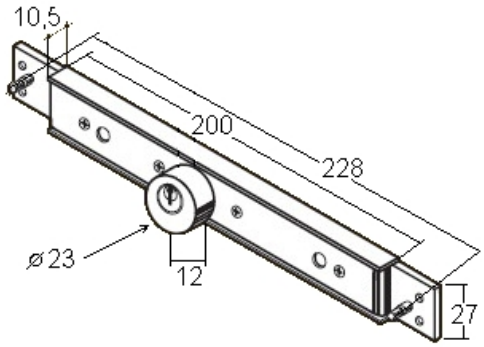

Variures	Max. 50		
Passepartout	n'est pas livrable		

sens de fermeture

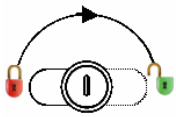

180° 2x abziehbar / retirable

Articles similaires

41 (F002)

ROHNER AG/SA
Kalberweidli 2
6214 Schenkon
Telefon 041 921 77 70
www.rohner-sursee.ch
info@rohner-sursee.ch

SERRURES SPECIALES 5983 PAB

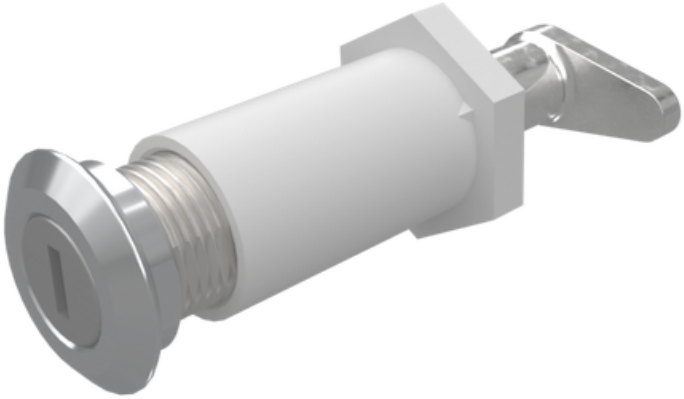

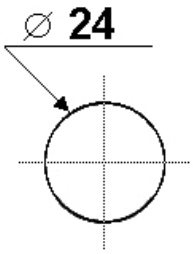

Variures	Max. 5 / Standard-Nr.		avec écrou plastic
Passepartout	n'est pas livrable		
Finition	chromée		
Pour	Serrure pour portes frigo		
	(Kühlschrank / Gefrierschrank)		

sens de fermeture

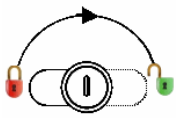

180° 2x abziehbar / retirable

Articles similaires

5900 PAB

ROHNER AG/SA
Kalberweidli 2 Telefon 041 921 77 70 www.rohner-sursee.ch
6214 Schenkon info@rohner-sursee.ch

SERRURES SPECIALES 5900 PAB

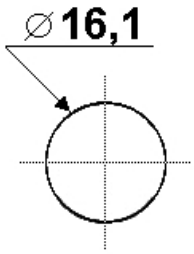

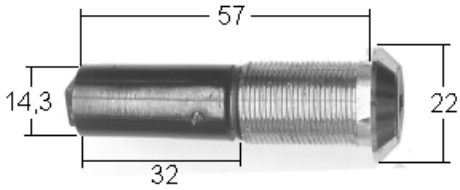

Variures	Max. 1 / Standard-Nr.	**voir aussi page de came No.**	2
Passepartout	n'est pas livrable		
Finition	noir		
Pour	Serrure pour portes frigo		
	(Kühlschrank / Gefrierschrank)		

cames

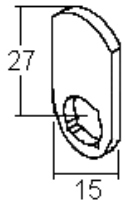

R6629.68

sens de fermeture

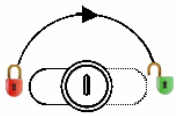

180° 2x abziehbar / retirable

Articles similaires

5983 PAB

ROHNER AG/SA
Kalberweidli 2
6214 Schenkon
Telefon 041 921 77 70
www.rohner-sursee.ch
info@rohner-sursee.ch

SERRURES SPECIALES 1083-A (220 VOLT AC)

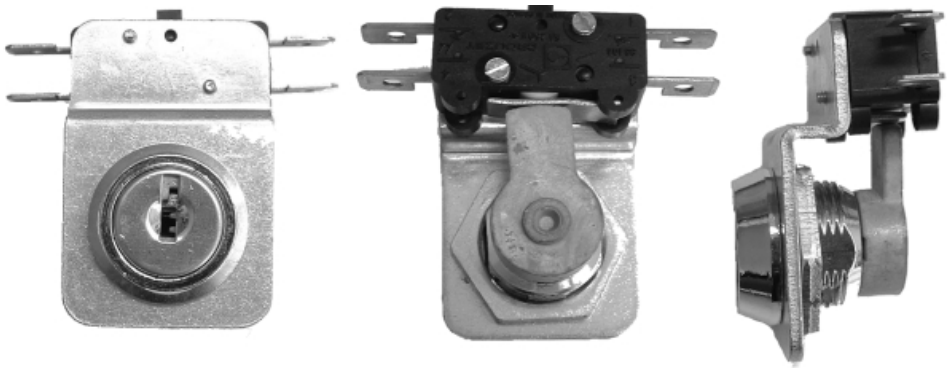

Variures	Max. 200	**Microcontact**	5 A / 220V / Alternatif
Passepartout	n'est pas livrable	**Connexions**	à souder ou visser
Finition	chromée		

sens de fermeture

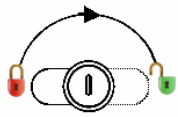

180° 2x abziehbar / retirable

Articles similaires

C2040-4350 (24 Volt DC)

ROHNER AG/SA
Kalberweidli 2
6214 Schenkon
Telefon 041 921 77 70
www.rohner-sursee.ch
info@rohner-sursee.ch

SERRURES SPECIALES C2040-4350 (24 VOLT DC)

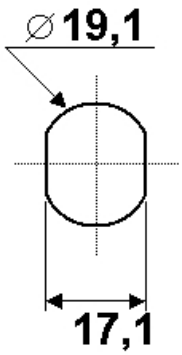

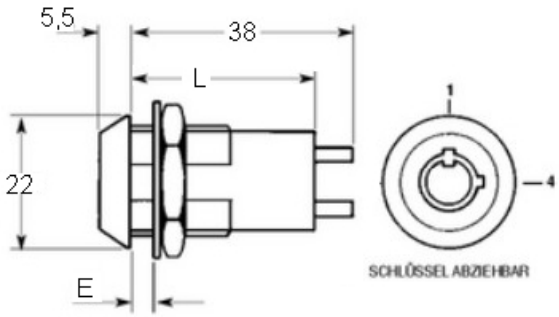

Variures	max. 50	**E = Materièl max.**	14mm
Passepartout	pas possible	**L =**	31mm
		Microcontact	2A / 24V DC
			Aktuelle Kapazität (nicht schaltend): 5A
		Connexions	zum löten
			Mindestbetriebsdauer: 10.000 Zyklen

cames

-

sens de fermeture

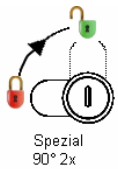

90° 2x abziehbar/retirable

Articles similaires

1083-A (220 Volt AC)

ROHNER AG/SA
Kalberweidli 2 Telefon 041 921 77 70 www.rohner-sursee.ch
6214 Schenkon info@rohner-sursee.ch

SERRURES SPECIALES 5746

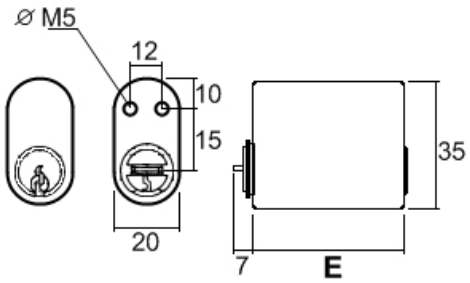

Variures	Max. 200		
Passepartout	n'est pas livrable		5746-25 = E 25mm
Finition	nickelée mat		
Pour	BODA / RUKO		

sens de fermeture

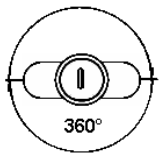

360°

Articles similaires

30-AFF

30-A

ROHNER AG/SA
Kalberweidli 2
6214 Schenkon
Telefon 041 921 77 70
www.rohner-sursee.ch
info@rohner-sursee.ch

SERRURES SPECIALES 5034

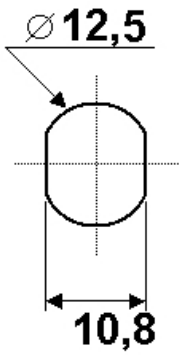

Variures	Max. 10	**E = Materièl max.**	45mm
Passepartout	pas possible		
Finition	chromé		
Pour	Déverrouillage de secours pour porte de garage		
	Hörmann Ecostar		

cames	sens de fermeture	Articles similaires
-	90° 1x abziehbar / retirable	5035

ROHNER AG/SA
Kalberweidli 2
6214 Schenkon
Telefon 041 921 77 70
www.rohner-sursee.ch
info@rohner-sursee.ch

SERRURES SPECIALES 5035

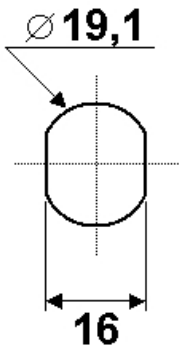

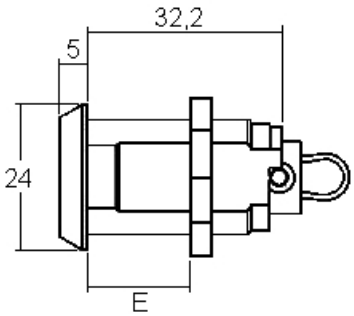

Variures	Max. 2000	**E = Materièl max.**	24mm
Passepartout	possible		
Finition	chromée		
	Déverrouillage de secours pour porte de garage		
Pour	Hörmann etc.		

cames

-

sens de fermeture

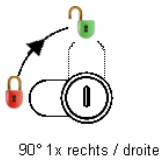

90° 1x abziehbar / retirable

Articles similaires

5034

ROHNER AG/SA
Kalberweidli 2
6214 Schenkon
Telefon 041 921 77 70
www.rohner-sursee.ch
info@rohner-sursee.ch

SERRURES SPECIALES 5037

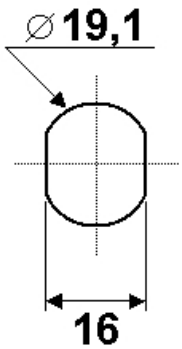

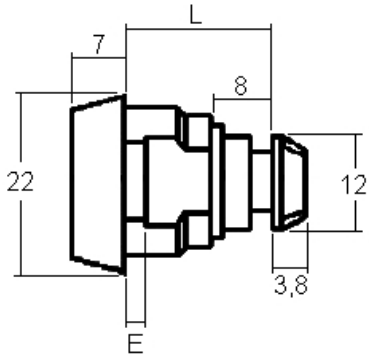

Variures	Max. 200	**E = Materièl max.**	5mm
Passepartout	n'est pas livrable	**L =**	19.5mm
Finition	chromée		
Pour	AUTOMAXI / THULE / Dachträger		
Pour	ATERA / MENABO		

sens de fermeture

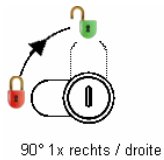

90° 1x abziehbar / retirable

Articles similaires

5076

ROHNER AG/SA
Kalberweidli 2
6214 Schenkon
Telefon 041 921 77 70
www.rohner-sursee.ch
info@rohner-sursee.ch

SERRURES SPECIALES 5066

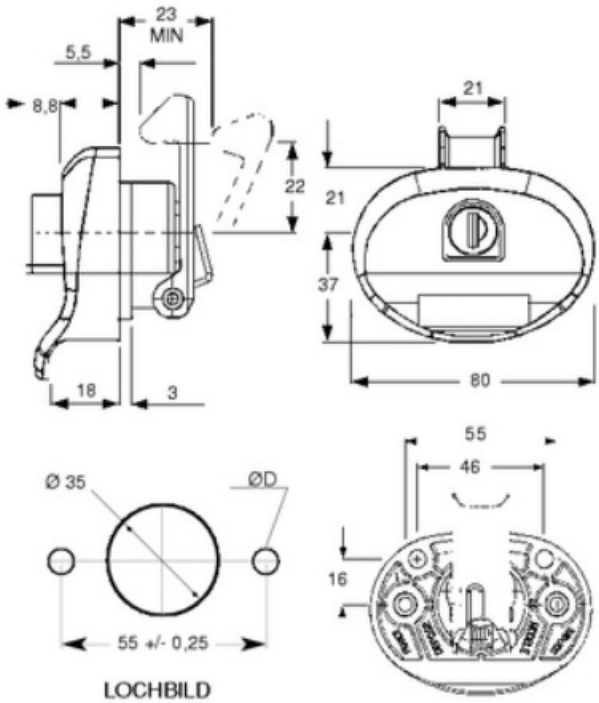

Variures	Stock max. 20 (Usine max.200)		
Passepartout	possible		
Finition	Plastique, noir		
Pour	Ultraplast Neumann Whale		

cames

sens de fermeture

Articles similaires

ROHNER AG/SA
Kalberweidli 2
6214 Schenkon
Telefon 041 921 77 70
www.rohner-sursee.ch
info@rohner-sursee.ch

-	-	5037	5076

ROHNER AG/SA
Kalberweidli 2
6214 Schenkon
Telefon 041 921 77 70
www.rohner-sursee.ch
info@rohner-sursee.ch

SERRURES SPECIALES 14200-04

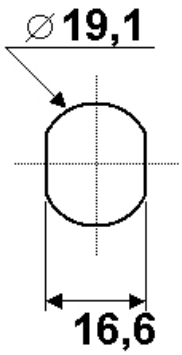

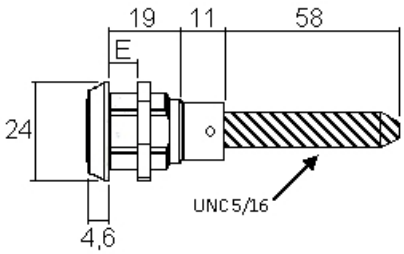

Variures	Max. 200	**E = Materièl max.**	12mm
Passepartout	possible		
Finition	chromée		

cames

-

sens de fermeture

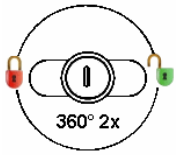

360° 2x abziehbar / retirable

Articles similaires

5017

25300-14