ROHNER AG/SA
Kalberweidli 2
6214 Schenkon
Telefon 041 921 77 70
www.rohner-sursee.ch
info@rohner-sursee.ch

PROFILZYLINDER 830

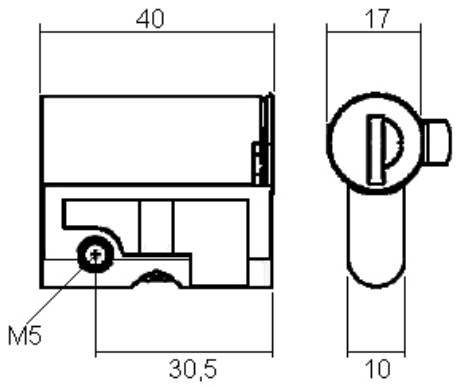

Schliessungen	Max. 50		
PP/Hauptschlüssel	nicht lieferbar		
Oberfläche	verchromt		