ROHNER AG/SA
Kalberweidli 2
6214 Schenkon
Telefon 041 921 77 70
www.rohner-sursee.ch
info@rohner-sursee.ch

VORREIBER DIN VK 6

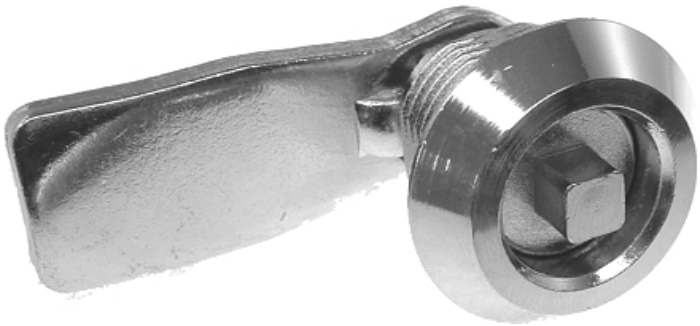

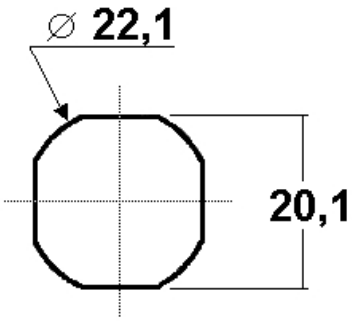

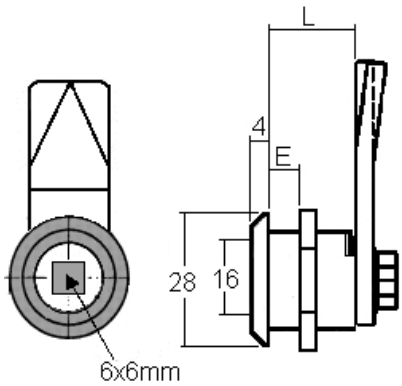

Oberfläche	verchromt	**E = Material max.**	8mm
siehe auch Riegelblatt Nr.	7	**L =**	18mm
	auch in Inox V2A (AISI304) oder V4A (AISI316) lieferbar		

Riegel

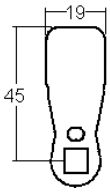

RZH 18

Schliessweg

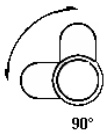

Vorreiber / Serrures à inserts

ähnliche Produkte

DIN VK 7

DIN DB 3

ROHNER AG/SA
Kalberweidli 2
6214 Schenkon
Telefon 041 921 77 70
www.rohner-sursee.ch
info@rohner-sursee.ch

VORREIBER DIN VK6 SPEZIAL GH40

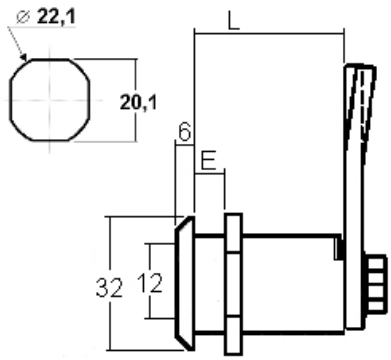

Schliessungen	Max. 1	**E = Material max.**	33mm
PP/Hauptschlüssel	nicht möglich	**L =**	40mm
Oberfläche	Zinkdruckguss, schwarz		
Verwendung	Sicherheitsvorreiber		
	Öffnung mit Schlüssel und Vierkant		

Riegel

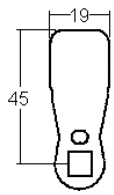

RZH 18

Schliessweg

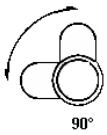

90°

ähnliche Produkte

diverse DIN

20200 DIN

ROHNER AG/SA
Kalberweidli 2
6214 Schenkon
Telefon 041 921 77 70
www.rohner-sursee.ch
info@rohner-sursee.ch

VORREIBER DIN VK 7

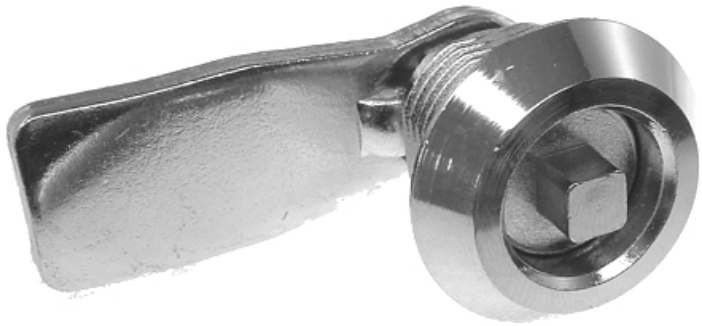

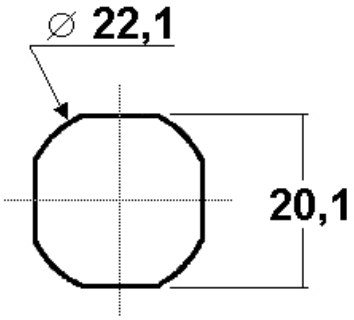

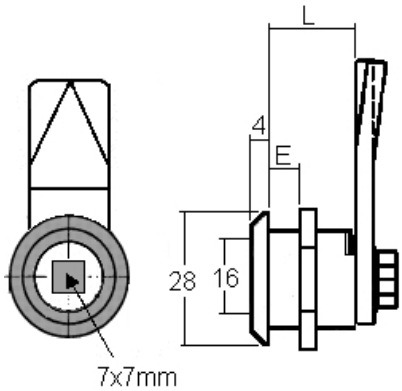

Oberfläche	verchromt	**E = Material max.**	8mm
siehe auch Riegelblatt Nr.	7	**L =**	18mm
	auch in Inox V2A (AISI304) lieferbar		

Riegel

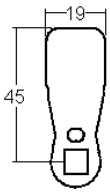

RZH 18

Schliessweg

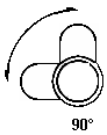

Vorreiber / Serrures à inserts

ähnliche Produkte

DIN VK 6

20200 DIN

ROHNER AG/SA
Kalberweidli 2
6214 Schenkon
Telefon 041 921 77 70
www.rohner-sursee.ch
info@rohner-sursee.ch

VORREIBER DIN VK 8

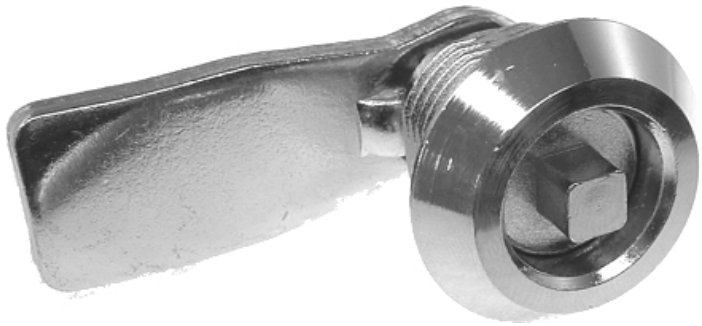

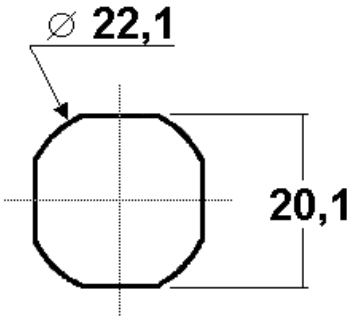

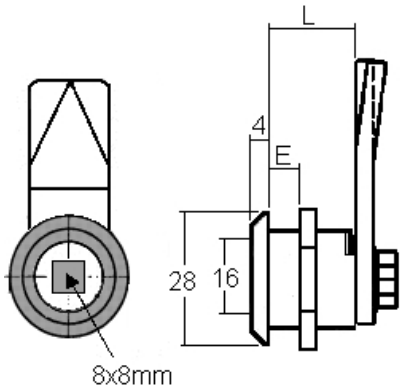

Oberfläche	verchromt	**E = Material max.**	8mm
siehe auch Riegelblatt Nr.	7	**L =**	18mm
	auch in Inox V2A (AISI304) lieferbar		

Riegel

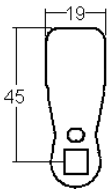

RZH 18

Schliessweg

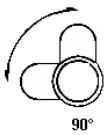

Vorreiber / Serrures à inserts

ähnliche Produkte

DIN DB 5

DIN DK 8

ROHNER AG/SA
Kalberweidli 2
6214 Schenkon
Telefon 041 921 77 70
www.rohner-sursee.ch
info@rohner-sursee.ch

VORREIBER 669 VK8

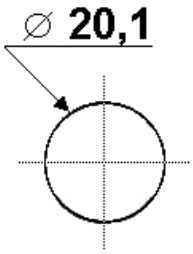

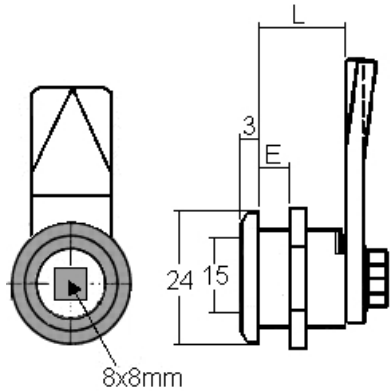

		E = Material max.	10mm
		L =	20mm

Riegel

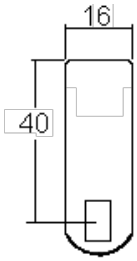

R669P0040

Schliessweg

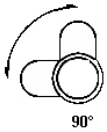

90°

ähnliche Produkte

DIN VK 8

DIN 3755 VK8

ROHNER AG/SA
Kalberweidli 2
6214 Schenkon
Telefon 041 921 77 70
www.rohner-sursee.ch
info@rohner-sursee.ch

VORREIBER DIN 3755 VK8

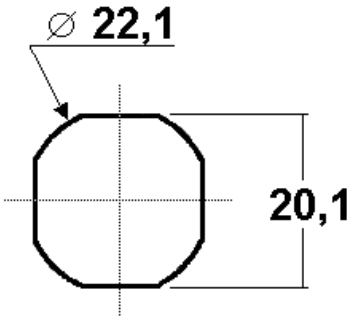

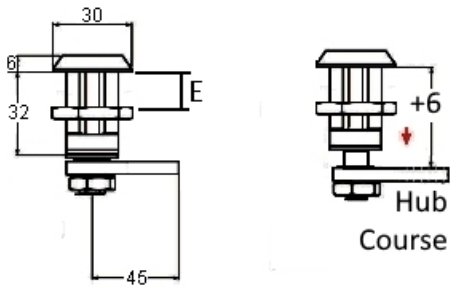

		L =	31mm
		E = Material max.	20mm

Riegel

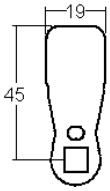

RZH18

Schliessweg

-

ähnliche Produkte

diverse DIN

DIN 3019 VK8

ROHNER AG/SA
Kalberweidli 2
6214 Schenkon
Telefon 041 921 77 70
www.rohner-sursee.ch
info@rohner-sursee.ch

VORREIBER DIN 3019 VK8

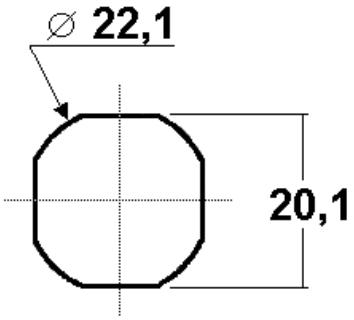

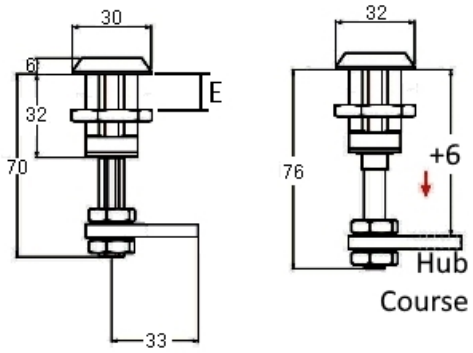

Oberfläche	verchromt	**L =**	31mm
		E = Material max.	20mm

Riegel	Schliessweg	ähnliche Produkte	
-	-	diverse DIN	DIN 3755 VK8

ROHNER AG/SA
Kalberweidli 2
6214 Schenkon
Telefon 041 921 77 70
www.rohner-sursee.ch
info@rohner-sursee.ch

VORREIBER DIN DK 7

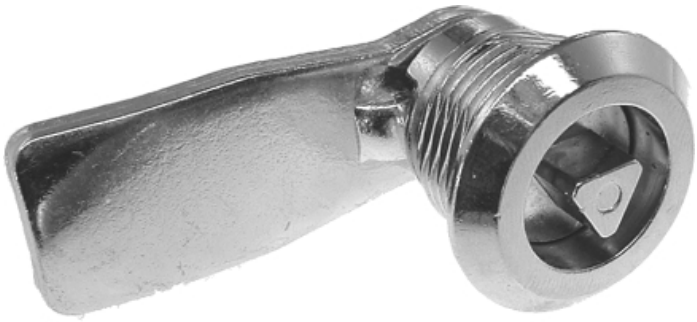

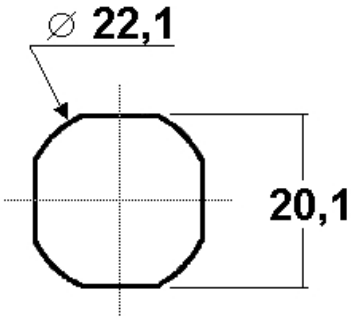

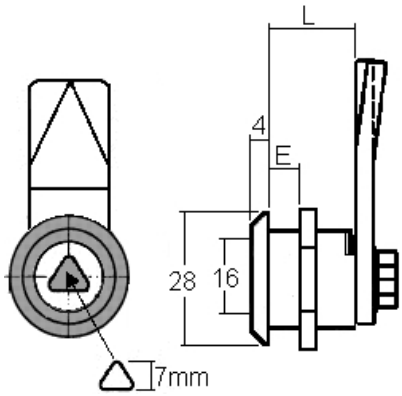

Oberfläche	verchromt	**E = Material max.**	8mm
siehe auch Riegelblatt Nr.	7	**L =**	18mm
Für	Verwo-Container (mit Riegel RZH32)		

Riegel

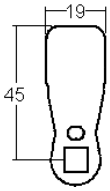

RZH 18

Schliessweg

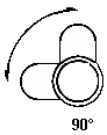

Vorreiber / Serrures à inserts

ähnliche Produkte

DIN VK 7

DIN DK 8

ROHNER AG/SA
Kalberweidli 2
6214 Schenkon
Telefon 041 921 77 70
www.rohner-sursee.ch
info@rohner-sursee.ch

VORREIBER DIN DK 8

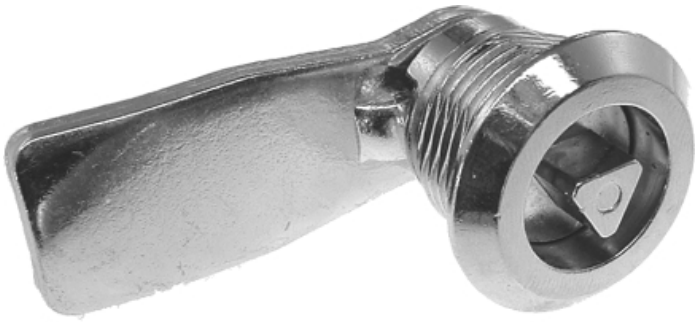

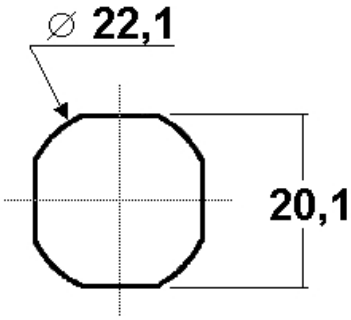

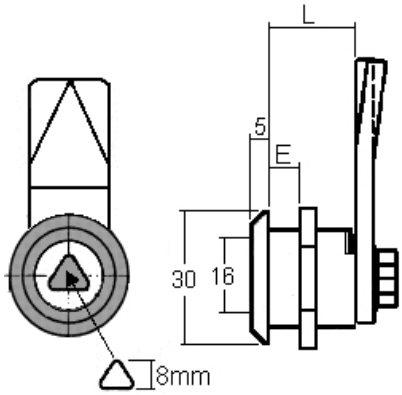

Oberfläche	verchromt	**E = Material max.**	8mm
siehe auch Riegelblatt Nr.	7	**L =**	18,5mm
	auch in Inox V2A (AISI304) lieferbar		

Riegel

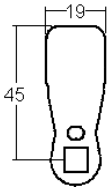

RZH 18

Schliessweg

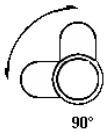

Vorreiber / Serrures à inserts

ähnliche Produkte

20200 DIN

DIN VK 8

ROHNER AG/SA
Kalberweidli 2
6214 Schenkon
Telefon 041 921 77 70
www.rohner-sursee.ch
info@rohner-sursee.ch

VORREIBER DIN DB

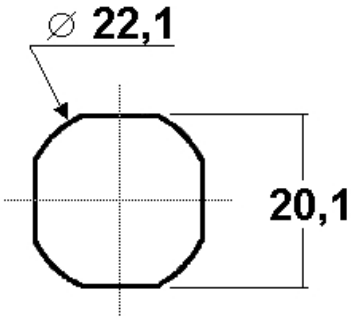

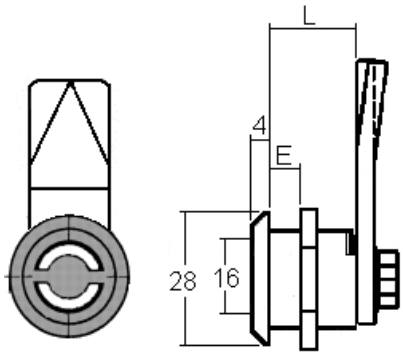

Oberfläche	verchromt	**E = Material max.**	8mm
siehe auch Riegelblatt Nr.	7	**L =**	18mm

Riegel

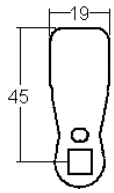

RZH 18

Schliessweg

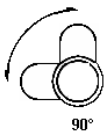

Vorreiber / Serrures à inserts

ähnliche Produkte

DIN VK 6

DIN DB 3

ROHNER AG/SA
Kalberweidli 2
6214 Schenkon
Telefon 041 921 77 70
www.rohner-sursee.ch
info@rohner-sursee.ch

VORREIBER DIN DB 3

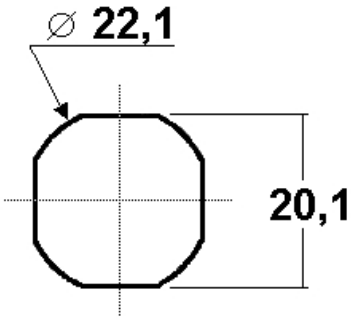

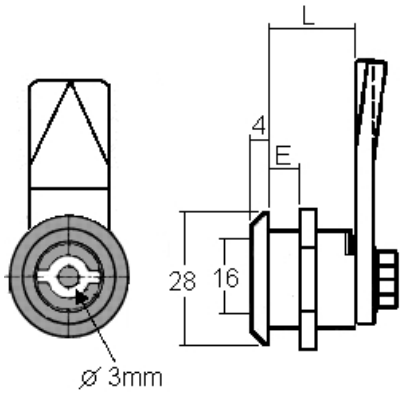

Oberfläche	verchromt	**E = Material max.**	8mm
siehe auch Riegelblatt Nr.	7	**L =**	18mm
	auch in Inox V2A (AISI304) lieferbar		

Riegel

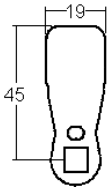

RZH 18

Schliessweg

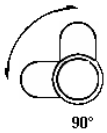

Vorreiber / Serrures à inserts

ähnliche Produkte

DIN DB 5

DIN DB

ROHNER AG/SA
Kalberweidli 2
6214 Schenkon
Telefon 041 921 77 70
www.rohner-sursee.ch
info@rohner-sursee.ch

VORREIBER DIN DB 5

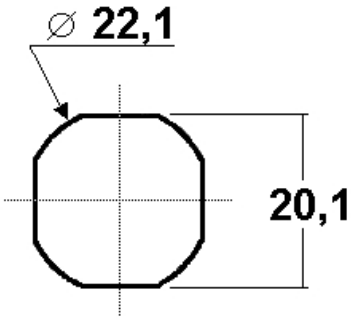

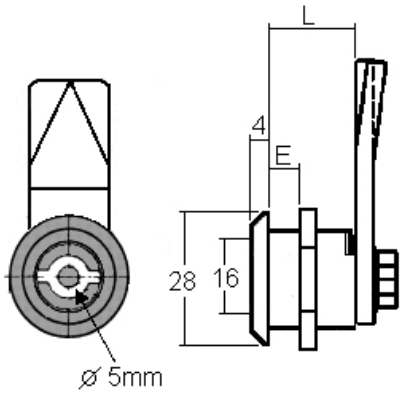

Oberfläche	verchromt	**E = Material max.**	8mm
siehe auch Riegelblatt Nr.	7	**L =**	18mm
	auch in Inox V2A (AISI304) lieferbar		

Riegel

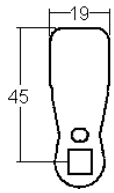

RZH 18

Schliessweg

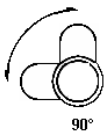

Vorreiber / Serrures à inserts

ähnliche Produkte

20200 DIN

DIN DB 3

ROHNER AG/SA
Kalberweidli 2
6214 Schenkon
Telefon 041 921 77 70
www.rohner-sursee.ch
info@rohner-sursee.ch

VORREIBER 911-220A

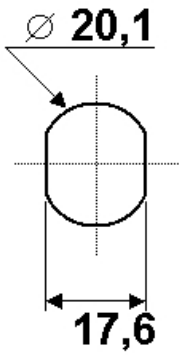

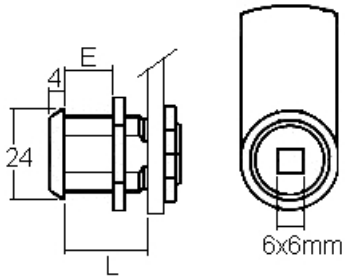

Oberfläche	verchromt	**E = Material max.**	6mm
siehe auch Riegelblatt Nr.	1	**L =**	13mm

Riegel

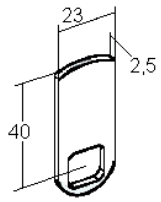

R919.6

Schliessweg

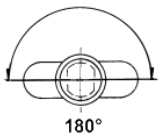

Vorreiber / Serrures à inserts

ähnliche Produkte

1187-A

1206-6

ROHNER AG/SA
Kalberweidli 2
6214 Schenkon
Telefon 041 921 77 70
www.rohner-sursee.ch
info@rohner-sursee.ch

VORREIBER 911-220C

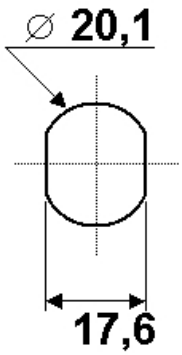

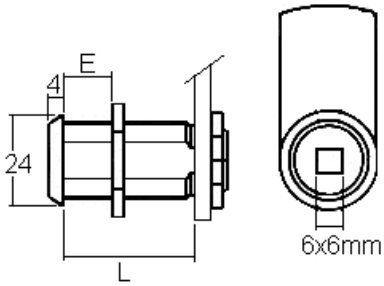

Oberfläche	verchromt	**E = Material max.**	26mm
siehe auch Riegelblatt Nr.	1	**L =**	33mm

Riegel

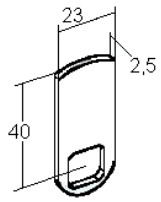

R919.6

Schliessweg

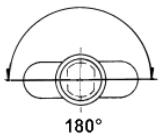

Vorreiber / Serrures à inserts

ähnliche Produkte

911-220A

ROHNER AG/SA
Kalberweidli 2
6214 Schenkon
Telefon 041 921 77 70
www.rohner-sursee.ch
info@rohner-sursee.ch

VORREIBER 911-220D

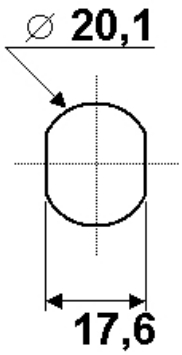

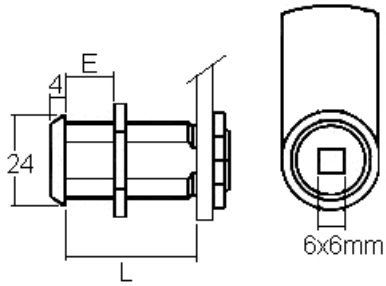

Oberfläche	verchromt	**E = Material max.**	20mm
siehe auch Riegelblatt Nr.	1	**L =**	26mm

Riegel

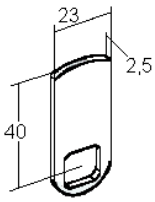

R919.6

Schliessweg

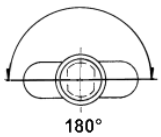

Vorreiber / Serrures à inserts

ähnliche Produkte

1187-D

911-220C

ROHNER AG/SA
Kalberweidli 2
6214 Schenkon
Telefon 041 921 77 70
www.rohner-sursee.ch
info@rohner-sursee.ch

VORREIBER 6626 / DIN M16

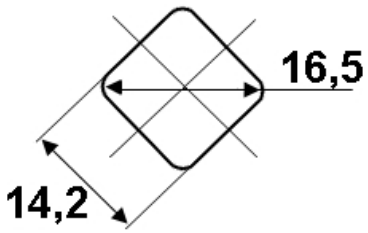

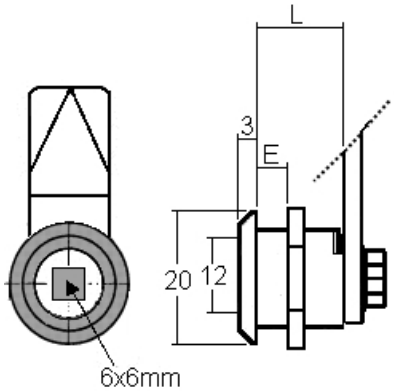

Oberfläche	verchromt	**E = Material max.**	5mm
siehe auch Riegelblatt Nr.	13	**L =**	13mm

Riegel

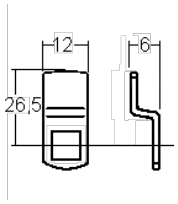

RZHM16 19,5

Schliessweg

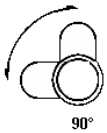

Vorreiber / Serrures à inserts

ähnliche Produkte

6642 / DIN M16

6637 / DIN M16

ROHNER AG/SA
Kalberweidli 2
6214 Schenkon
Telefon 041 921 77 70
www.rohner-sursee.ch
info@rohner-sursee.ch

VORREIBER 1184

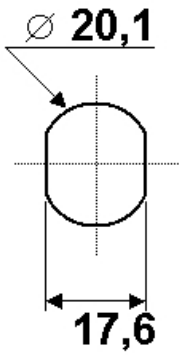

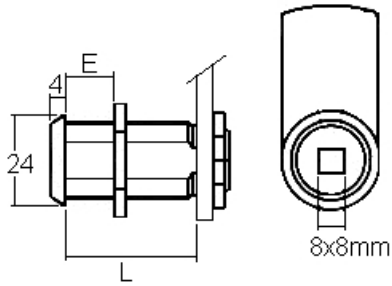

Oberfläche	verchromt	**E = Material max.**	26mm
siehe auch Riegelblatt Nr.	1	**L =**	33mm

Riegel

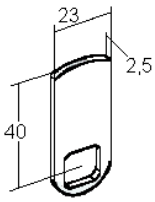

R919.6

Schliessweg

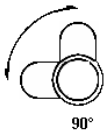

Vorreiber / Serrures à inserts

ähnliche Produkte

X32

911-C

ROHNER AG/SA
Kalberweidli 2
6214 Schenkon
Telefon 041 921 77 70
www.rohner-sursee.ch
info@rohner-sursee.ch

VORREIBER 1206-6

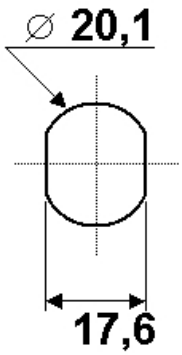

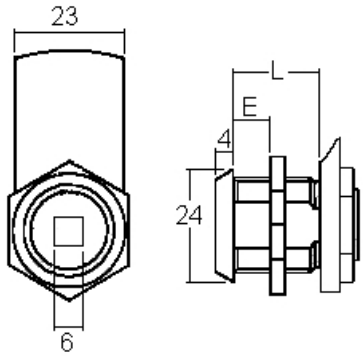

Oberfläche	verchromt	**E = Material max.**	6mm
siehe auch Riegelblatt Nr.	1	**L =**	13mm

Riegel

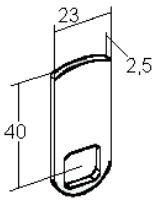

R919.6

Schliessweg

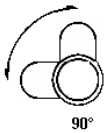

Vorreiber / Serrures à inserts

ähnliche Produkte

911-A

1187-A

ROHNER AG/SA
Kalberweidli 2
6214 Schenkon
Telefon 041 921 77 70
www.rohner-sursee.ch
info@rohner-sursee.ch

VORREIBER 1700-70

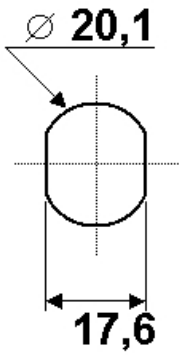

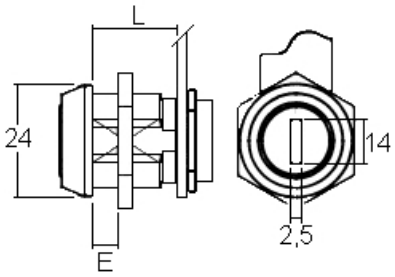

Oberfläche	verchromt	**E = Material max.**	6mm
siehe auch Riegelblatt Nr.	1	**L =**	13mm

Riegel

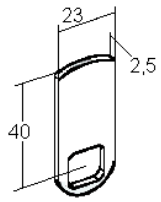

R919.6

Schliessweg

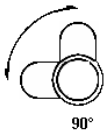

Vorreiber / Serrures à inserts

ähnliche Produkte

911-A

1187-A

ROHNER AG/SA
Kalberweidli 2
6214 Schenkon
Telefon 041 921 77 70
www.rohner-sursee.ch
info@rohner-sursee.ch

VORREIBER 9116

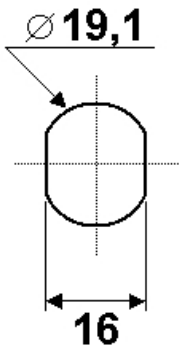

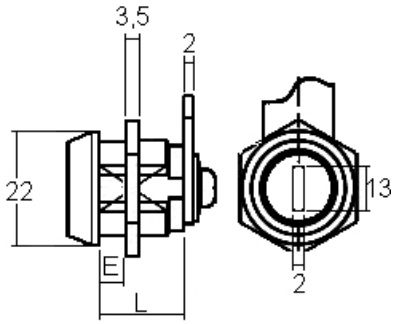

Oberfläche	verchromt	**E = Material max.**	11mm
siehe auch Riegelblatt Nr.	11	**L =**	16.5mm

Riegel

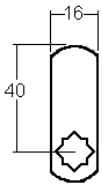

R9117

Schliessweg

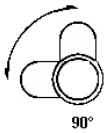

Vorreiber / Serrures à inserts

ähnliche Produkte

320-17

X16

ROHNER AG/SA
Kalberweidli 2
6214 Schenkon
Telefon 041 921 77 70
www.rohner-sursee.ch
info@rohner-sursee.ch

VORREIBER 6656

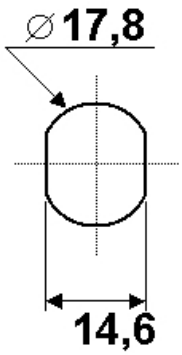

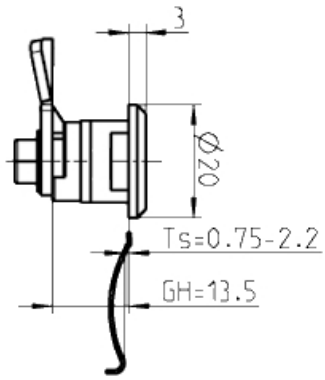

Oberfläche	verchromt	**E = Material max.**	2,2mm
		L =	13,5mm

Riegel

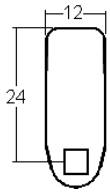

RZHM16 13,5

Schliessweg

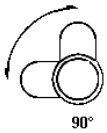

90°

ähnliche Produkte

6642 / DIN M16

6657 Spezial

ROHNER AG/SA
Kalberweidli 2
6214 Schenkon
Telefon 041 921 77 70
www.rohner-sursee.ch
info@rohner-sursee.ch

VORREIBER 6642 / DIN M16

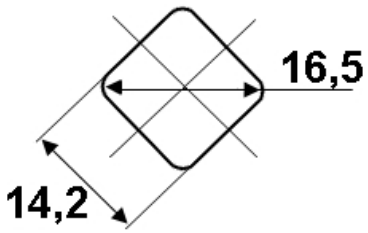

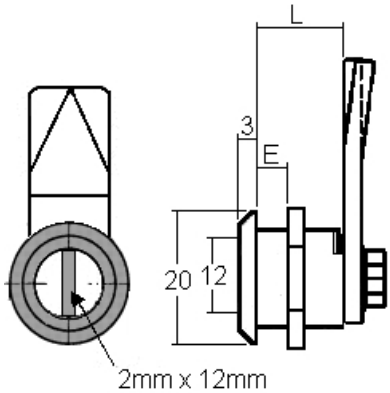

Oberfläche	verchromt	**E = Material max.**	5mm
siehe auch Riegelblatt Nr.	13	**L =**	13mm

Riegel

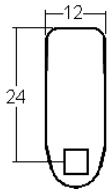

DIN RZH M16

Schliessweg

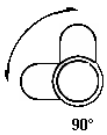

Vorreiber / Serrures à inserts

ähnliche Produkte

6637 / DIN M16

6626 / DIN M16

ROHNER AG/SA
Kalberweidli 2
6214 Schenkon
Telefon 041 921 77 70
www.rohner-sursee.ch
info@rohner-sursee.ch

VORREIBER 5073

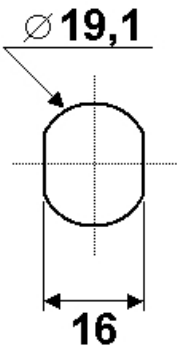

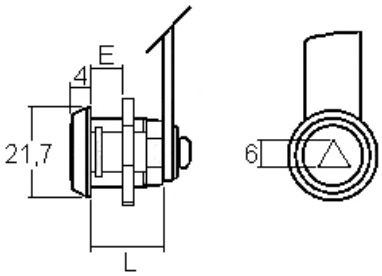

Oberfläche	vernickelt	**E = Material max.**	12mm
		L =	20mm

Riegel

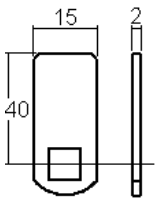

RLF 0040

Schliessweg

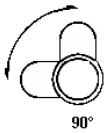

Vorreiber / Serrures à inserts

ähnliche Produkte

X18

ROHNER AG/SA
Kalberweidli 2
6214 Schenkon
Telefon 041 921 77 70
www.rohner-sursee.ch
info@rohner-sursee.ch

VORREIBER 911-250/95

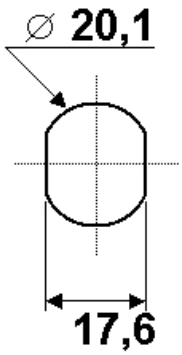

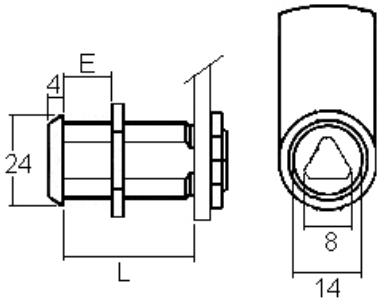

Oberfläche	verchromt	**E = Material max.**	26mm
siehe auch Riegelblatt Nr.	1	**L =**	33mm
Für	Lift / Aufzug		

Riegel

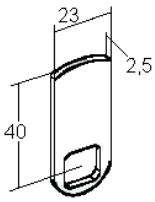

R919.6

Schliessweg

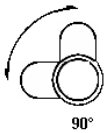

Vorreiber / Serrures à inserts

ähnliche Produkte

911-C

DK8LS (M5/DIN22417)

ROHNER AG/SA
Kalberweidli 2
6214 Schenkon
Telefon 041 921 77 70
www.rohner-sursee.ch
info@rohner-sursee.ch

VORREIBER 911-250

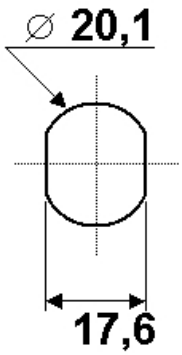

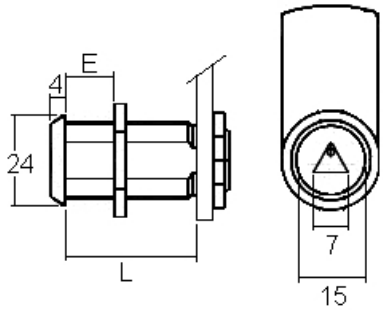

Oberfläche	verchromt	**E = Material max.**	26mm
siehe auch Riegelblatt Nr.	1	**L =**	33mm

Riegel

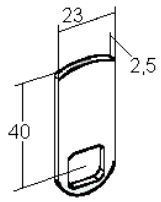

R919.6

Schliessweg

Vorreiber / Serrures à inserts

ähnliche Produkte

911-C

ROHNER AG/SA
Kalberweidli 2
6214 Schenkon
Telefon 041 921 77 70
www.rohner-sursee.ch
info@rohner-sursee.ch

VORREIBER 1206-10

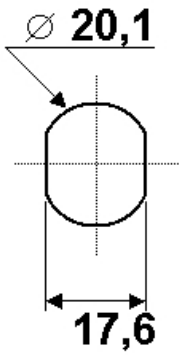

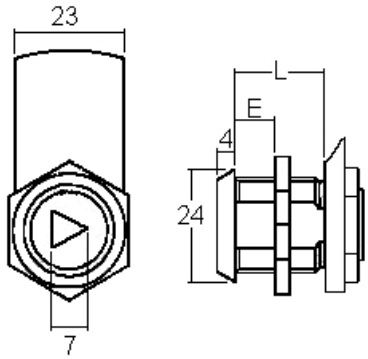

Oberfläche	verchromt	**E = Material max.**	6mm
siehe auch Riegelblatt Nr.	1	**L =**	13mm

Riegel

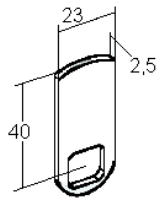

R919.6

Schliessweg

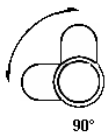

Vorreiber / Serrures à inserts

ähnliche Produkte

911-A

1187-A

ROHNER AG/SA
Kalberweidli 2
6214 Schenkon
Telefon 041 921 77 70
www.rohner-sursee.ch
info@rohner-sursee.ch

VORREIBER 6637 / DIN M16

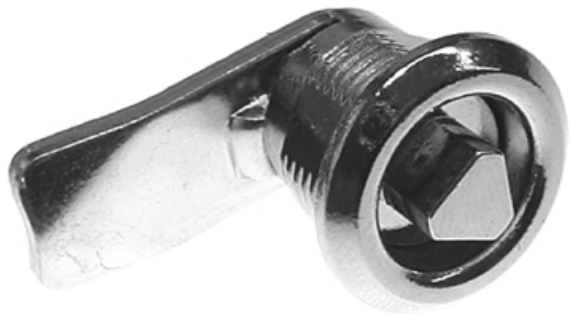

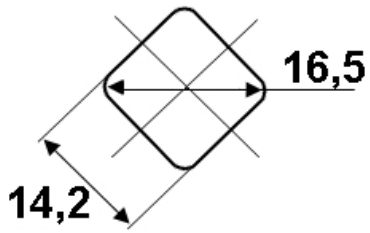

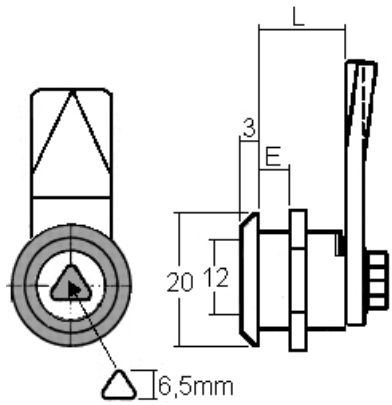

Oberfläche	verchromt	**E = Material max.**	7mm
siehe auch Riegelblatt Nr.	13	**L =**	13,5mm

Riegel

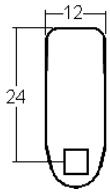

DIN RZH M16

Schliessweg

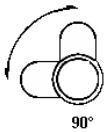

Vorreiber / Serrures à inserts

ähnliche Produkte

DIN 1329-50 / M16

6626 / DIN M16

ROHNER AG/SA
Kalberweidli 2
6214 Schenkon
Telefon 041 921 77 70
www.rohner-sursee.ch
info@rohner-sursee.ch

VORREIBER

6637 SPEZIAL

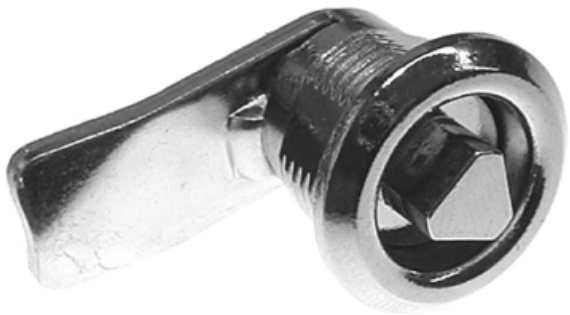

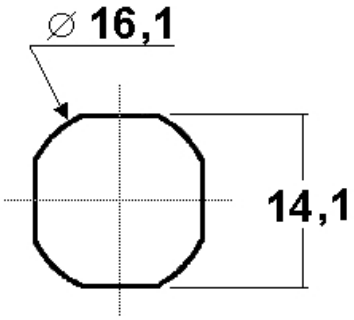

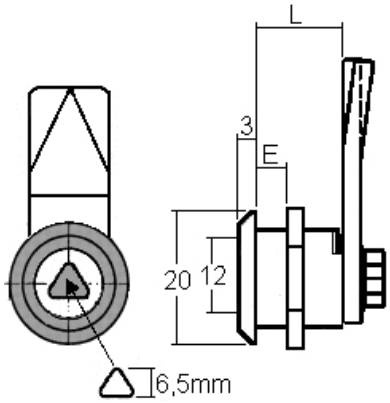

Oberfläche	verchromt	**E = Material max.**	5mm
		L =	13,5mm

Riegel

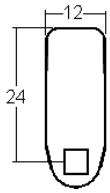

DIN M16 RZH 13,5

Schliessweg

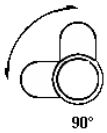

90°

ähnliche Produkte

6642 / DIN M16

6637 / DIN M16

ROHNER AG/SA
Kalberweidli 2
6214 Schenkon
Telefon 041 921 77 70
www.rohner-sursee.ch
info@rohner-sursee.ch

VORREIBER

DIVERSE DIN

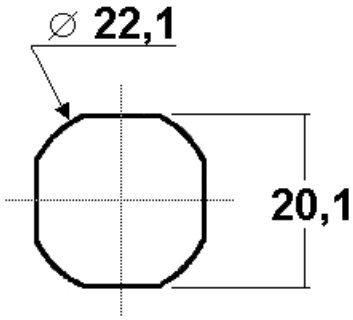

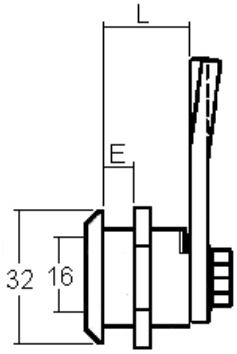

Oberfläche	verchromt		E = Material max. 20mm (L=30mm)
siehe auch Riegelblatt Nr.	7		E = Material max. 25mm (L=35mm)
	mit verschiedenen Einsätzen/Betätigungen lieferbar		E = Material max. 30mm (L=40mm)
	E = Material max. 8mm (L=18mm)		
			E = Material max. 40mm (L=50mm)
			E = Material max. 50mm (L=60mm)

Riegel

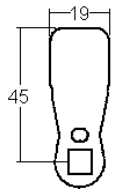

RZH 18

Schliessweg

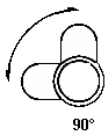

Vorreiber / Serrures à inserts

ähnliche Produkte

6642 / DIN M16

6637 / DIN M16