ROHNER AG/SA
Kalberweidli 2
6214 Schenkon
Telefon 041 921 77 70
www.rohner-sursee.ch
info@rohner-sursee.ch

PROFILZYLINDER

CES SCHLIESSANLAGE 8710 (810)

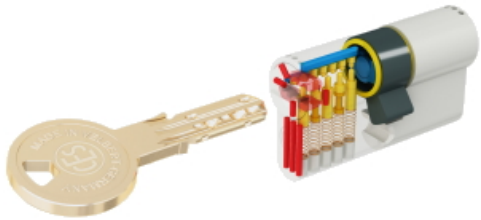

	modernes Wendeschlüsselsystem		kompatibel mit elektronischen Schließsystemen
	auf Z/HS/GHS		schneller Nachschlüsselservice
	beidseitige Prioritätsfunktion		diverse Längen von einseitig 27mm bis Gesamtlänge >151mm
Optional	verschiedene Färbungen	**Verwendung**	Haustür, Keller, Garage, Briefkasten, Möbel
Optional	verschleissfest, Seewasserbeständig		
Optional	Aufbohr- und Ziehschutz		weitere Infos siehe Download

ROHNER AG/SA
Kalberweidli 2
6214 Schenkon
Telefon 041 921 77 70
www.rohner-sursee.ch
info@rohner-sursee.ch

PROFILZYLINDER CES SCHLIESSANLAGE 851

	modernes Wendeschlüsselsystem		kompatibel mit elektronischen Schließsystemen
	auf Z/HS/GHS		schneller Nachschlüsselservice
			diverse Längen ab 27mm
Optional	verschiedene Färbungen	**Für**	Haustür, Keller, Garage, Briefkasten, Möbel
Optional	verschleissfest, Seewasserbeständig		
Optional	Aufbohr- und Ziehschutz		weitere Infos siehe Download

ROHNER AG/SA
Kalberweidli 2
6214 Schenkon
Telefon 041 921 77 70
www.rohner-sursee.ch
info@rohner-sursee.ch

PROFILZYLINDER CES SCHLIESSANLAGE 815

	modernes Wendeschlüsselsystem		kompatibel mit elektronischen Schließsystemen
	auf Z/HS/GHS		schneller Nachschlüsselservice
			diverse Längen von einseitig 27mm bis Gesamtlänge >151mm
Optional	verschiedene Färbungen, verschiedene Griffe	**Für**	Haustür, Keller, Garage, Briefkasten, Möbel
Optional	verschleissfest, Seewasserbeständig		
Optional	Aufbohr- und Ziehschutz		weitere Infos siehe Download

ROHNER AG/SA
Kalberweidli 2
6214 Schenkon
Telefon 041 921 77 70
www.rohner-sursee.ch
info@rohner-sursee.ch

PROFILZYLINDER CES SCHLIESSANLAGE 6262

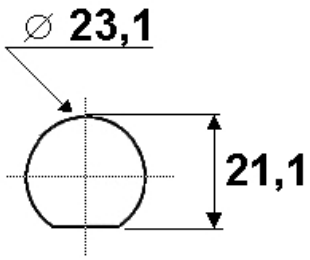

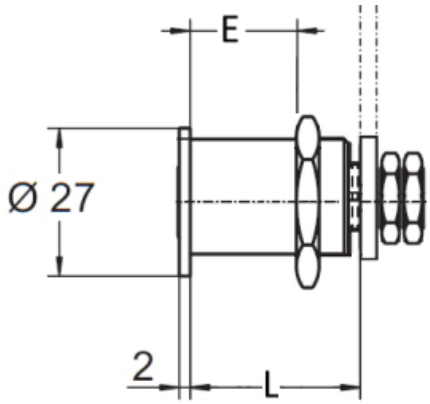

	modernes Wendeschlüsselsystem	**E = Material max.**	20mm
	auf Z/HS/GHS	**L =**	27mm
Optional	verschiedene Färbungen		kompatibel mit elektronischen Schließsystemen
Optional	verschleissfest, Seewasserbeständig		schneller Nachschlüsselservice
Optional	Aufbohr- und Ziehschutz		Haustür, Keller, Garage, Briefkasten, Möbel
			weitere Infos siehe Download

ROHNER AG/SA
Kalberweidli 2
6214 Schenkon
Telefon 041 921 77 70
www.rohner-sursee.ch
info@rohner-sursee.ch

PROFILZYLINDER 810

Artikel an Lager/ en Stock	Länge/Longeur	E1	E2
810/55 (-05/-05)	55mm	27.5	27.5
810/59 (-05/00)	59mm	27.5	31.5
Standard 810/63 (00/00)	**63mm**	**31.5**	**31.5**
810/67 (00/05)	67mm	31.5	35.5
810/71 (05/05)	71mm	35.5	35.5
810/72 (00/10)	72mm	31.5	40.5
810/77 (00/15)	77mm	31.5	45.5
810/76 (05/10)	76mm	35.5	40.5
810/81 (10/10)	81mm	40.5	40.5
810/82 (00/20)	82mm	31.5	50.5
810/86 (10/15)	86mm	40.5	45.5
810/91 (10/20)	91mm	40.5	50.5
810/91 (15/15)	91mm	45.5	45.5
810/92 (00/30)	92mm	31.5	60.5
810/96 (10/25)	96mm	40.5	55.5
810/96 (15/20)	96mm	45.5	50.5
810/101 (20/20)	101mm	50.5	50.5
810/101 (10/30)	101mm	40.5	60.5
810/102 (00/40)	102mm	31.5	70.5
810/111 (10/40)	111mm	40.5	70.5
810/121 (10/50)	121mm	40.5	80.5
810/111 (20/30)	111mm	50.5	60.5
810/121 (30/30)	121mm	60.5	60.5
810/131 (30/40)	131mm	60.5	70.5

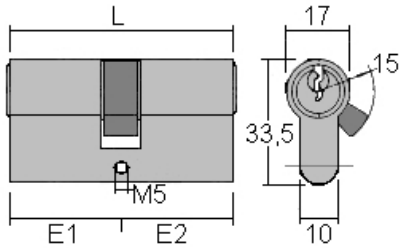

Schliessungen	Max. 20'000	**L =**	Standard 63mm
PP/Hauptschlüssel	auf Anfrage	**E1=**	Standard 31.5mm
Oberfläche	matt vernickelt	**E2=**	Standard 31.5mm
Verwendung	wie Kaba 1415		

Riegel

Schliessweg

ROHNER AG/SA
Kalberweidli 2
6214 Schenkon
Telefon 041 921 77 70
www.rohner-sursee.ch
info@rohner-sursee.ch

-	-	851	815

ROHNER AG/SA
Kalberweidli 2
6214 Schenkon
Telefon 041 921 77 70
www.rohner-sursee.ch
info@rohner-sursee.ch

PROFILZYLINDER 810-BUDGET

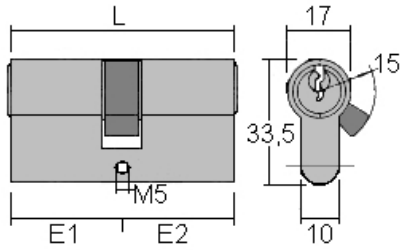

Schliessungen	Max. 200	**Typ**	810-Budget/60mm (30/30)
PP/Hauptschlüssel	nicht möglich		810-Budget/65mm (30/35)
Oberfläche	matt vernickelt		810-Budget/70mm (35/35)

Riegel	Schliessweg	ähnliche Produkte	
-	-		
		810	851

ROHNER AG/SA
Kalberweidli 2
6214 Schenkon
Telefon 041 921 77 70
www.rohner-sursee.ch
info@rohner-sursee.ch

PROFILZYLINDER 851

Artikel an Lager/ en Stock	E1	Länge/Longeur	E2
851/31 (+00)	31.5mm	41.5	10
851/35 (+05)	35.5mm	45.5	10
851/40 (+10)	40.5mm	50.5	10
851/45 (+15)	45.5mm	55.5	10
851/50 (+20)	50.5mm	60.5	10
851/60 (+30)	60.5mm	70.5	10
851/70 (+40)	70.5mm	80.5	10

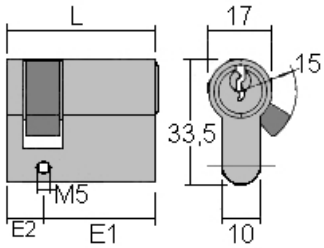

Schliessungen	max. 20'000	**E1=**	Standard 31.5mm
PP/Hauptschlüssel	auf Anfrage	**L =**	Standard 41.5mm
Oberfläche	matt vernickelt		
Verwendung	wie Kaba M1414		

ähnliche Produkte

810

815

ROHNER AG/SA
Kalberweidli 2
6214 Schenkon
Telefon 041 921 77 70
www.rohner-sursee.ch
info@rohner-sursee.ch

PROFILZYLINDER 802 (DIN 3222)

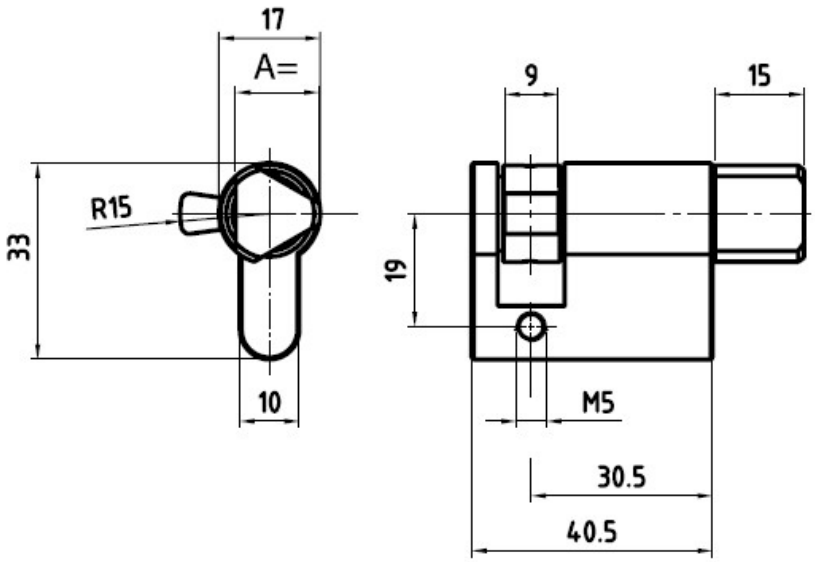

Oberfläche	matt vernickelt		
Für	Feuerwehr Dreikantschlüssel M10		
	(DIN 3222)		
	Dreikant-Halbzylinder		

Riegel	Schliessweg	ähnliche Produkte	
-	-	851	DKKM10 (DIN 3222)

ROHNER AG/SA
Kalberweidli 2
6214 Schenkon
Telefon 041 921 77 70
www.rohner-sursee.ch
info@rohner-sursee.ch

PROFILZYLINDER 802N

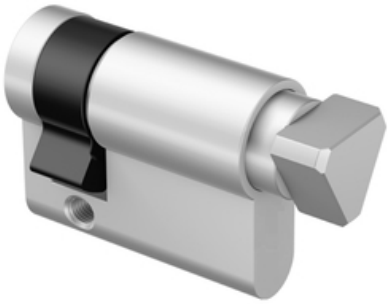

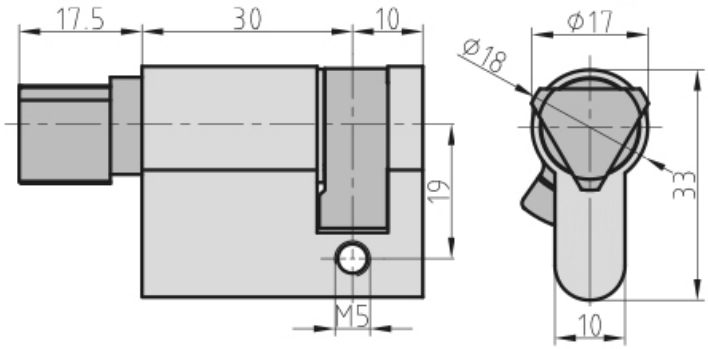

Oberfläche	Messing matt vernickelt		
Verwendung	Absperrpfosten, Müllbehälter, Schlüsselschalter, Schaltschränke		
Für	Dreikantschlüssel 17mm (M10 DIN3222)		
	Feuerwehrdreikant		

ähnliche Produkte

DKKM10 (DIN 3222)

802 (DIN 3222)

ROHNER AG/SA
Kalberweidli 2
6214 Schenkon
Telefon 041 921 77 70
www.rohner-sursee.ch
info@rohner-sursee.ch

PROFILZYLINDER 803

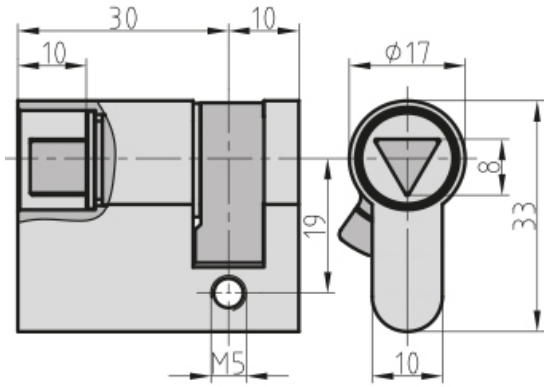

Oberfläche	Messing vernickelt		
	für Dreikantschlüssel 8mm		
Verwendung	Absperrpfosten, Müllbehälter, Schaukästen		

ähnliche Produkte

802 (DIN 3222)

851

ROHNER AG/SA
Kalberweidli 2
6214 Schenkon
Telefon 041 921 77 70
www.rohner-sursee.ch
info@rohner-sursee.ch

PROFILZYLINDER 804

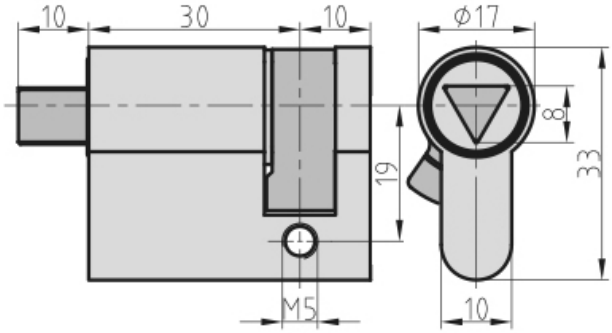

Oberfläche	Messing matt vernickelt		
Verwendung	Absperrpfosten, Müllbehälter, Schlüsselschalter, Schaltschränke		
Für	Dreikantschlüssel 8mm		

ähnliche Produkte

802 (DIN 3222)

805

ROHNER AG/SA
Kalberweidli 2
6214 Schenkon
Telefon 041 921 77 70
www.rohner-sursee.ch
info@rohner-sursee.ch

PROFILZYLINDER 805

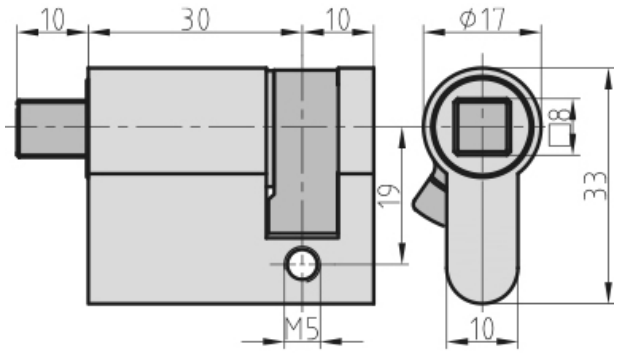

Oberfläche	Messing matt vernickelt		
Verwendung	Absperrpfosten, Müllbehälter, Schlüsselschalter, Schaltschränke		
Für	Vierkantschlüssel 8mm		

ähnliche Produkte

802 (DIN 3222)

806

ROHNER AG/SA
Kalberweidli 2
6214 Schenkon
Telefon 041 921 77 70
www.rohner-sursee.ch
info@rohner-sursee.ch

PROFILZYLINDER 806

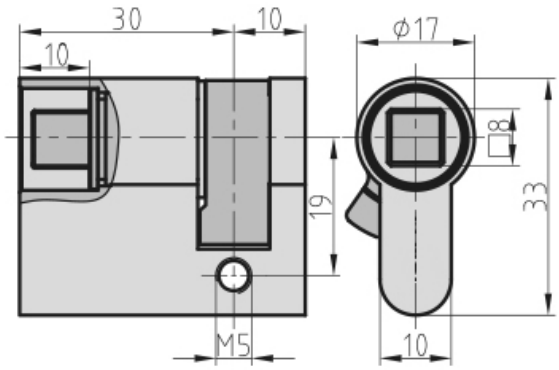

Oberfläche	Messing matt vernickelt		
Verwendung	Absperrpfosten, Müllbehälter, Schlüsselschalter, Schaltschränke		
Für	Vierkantschlüssel 8mm		

ähnliche Produkte

802 (DIN 3222)

803

ROHNER AG/SA
Kalberweidli 2
6214 Schenkon
Telefon 041 921 77 70
www.rohner-sursee.ch
info@rohner-sursee.ch

PROFILZYLINDER 830

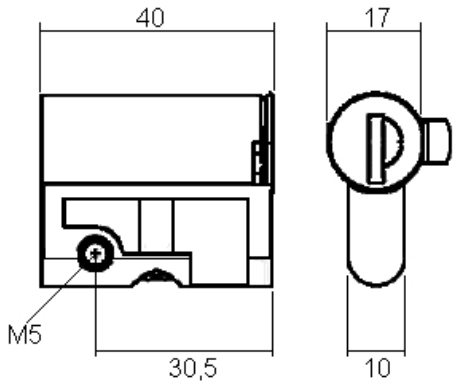

Schliessungen	Max. 50		
PP/Hauptschlüssel	nicht lieferbar		
Oberfläche	verchromt		

ähnliche Produkte

802 (DIN 3222)	803

ROHNER AG/SA
Kalberweidli 2
6214 Schenkon
Telefon 041 921 77 70
www.rohner-sursee.ch
info@rohner-sursee.ch

PROFILZYLINDER 815

Artikel an Lager/ en Stock	Länge/Longeur	K	S
		Innen	Aussen
815/63 (Standard)	**63mm**	**31,5mm**	**31,5mm**
815/67 (K05/S00)	67mm	35,5mm	31,5mm
815/67 (K00/S05)	67mm	31,5mm	35,5mm
815/70 (K05/S05)	70mm	35,5mm	35,5mm
815/72 (K00/S10)	72mm	31,5mm	40,5mm
815/72 (K10/S00)	72mm	40,5mm	31,5mm
815/82 (K20/S00)	82mm	50,5mm	31,5mm
815/81 (K10/S10)	81mm	40,5mm	40,5mm
815/82 (K00/S20)	82mm	31,5mm	50,5mm
815/92 (K00/S30)	92mm	31,5mm	60,5mm
815/91 (K15/S15)	91mm	45,5mm	45,5mm
815/92 (K10/S20)	91mm	40,5mm	50,5mm
815/92 (S10/K20)	91mm	50,5mm	40,5mm
815/101 (K20/S20)	101mm	50,5mm	50,5mm

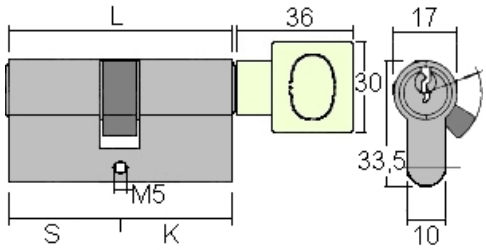

Schliessungen	Max. 20'000	**L =**	Standard 63mm
PP/Hauptschlüssel	auf Anfrage	**S =**	Standard 31.5mm
Oberfläche	matt vernickelt	**K =**	Standard 31.5mm
Verwendung	wie Kaba 1419		

Riegel	Schliessweg	ähnliche Produkte	
-	-		
		810	851

ROHNER AG/SA
Kalberweidli 2
6214 Schenkon
Telefon 041 921 77 70
www.rohner-sursee.ch
info@rohner-sursee.ch

PROFILZYLINDER 815-3-31

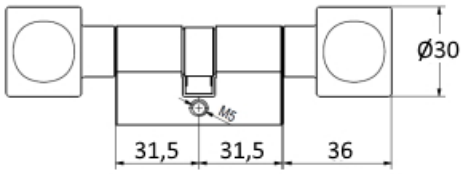

ähnliche Produkte

CES Schliessanlage 815

816

ROHNER AG/SA
Kalberweidli 2
6214 Schenkon
Telefon 041 921 77 70
www.rohner-sursee.ch
info@rohner-sursee.ch

PROFILZYLINDER 851-1/2-3

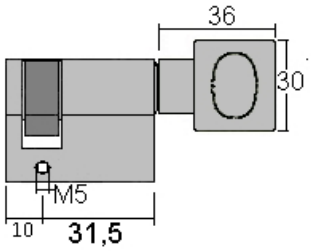

ähnliche Produkte

851

802 (DIN 3222)

ROHNER AG/SA
Kalberweidli 2
6214 Schenkon
Telefon 041 921 77 70
www.rohner-sursee.ch
info@rohner-sursee.ch

PROFILZYLINDER 816

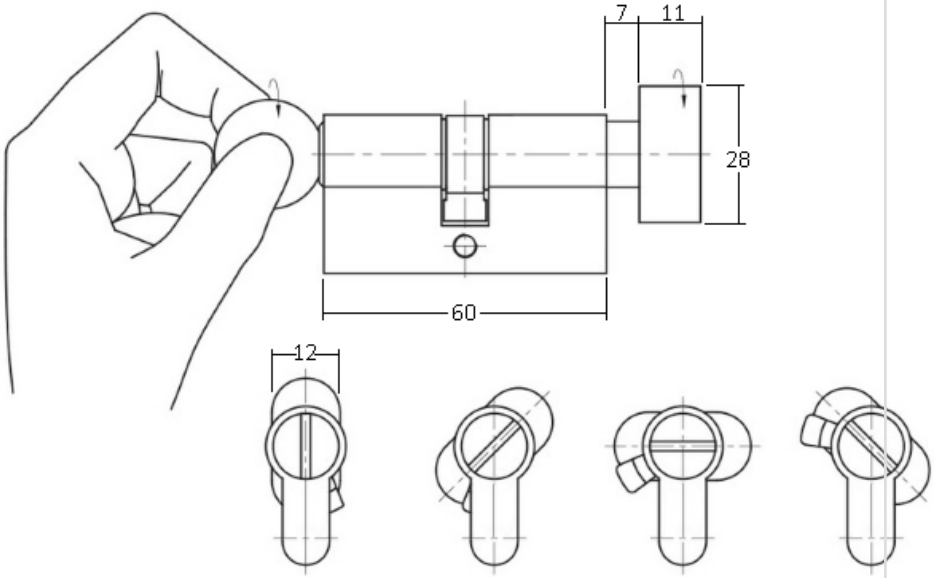

Oberfläche	vernickelt		
Verwendung	WC / Toiletten		
Schliessungen	mit Schlitz für Münzen/Schraubenzieher		

ähnliche Produkte

815

803

ROHNER AG/SA
Kalberweidli 2
6214 Schenkon
Telefon 041 921 77 70
www.rohner-sursee.ch
info@rohner-sursee.ch

PROFILZYLINDER 810BE

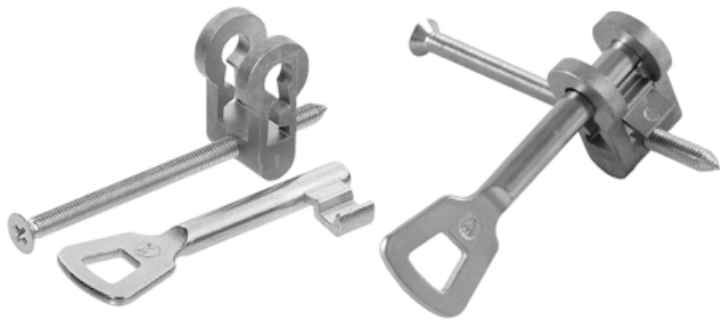

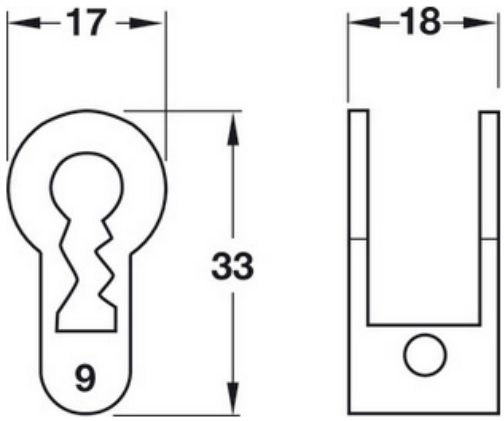

Verwendung	Buntbart-Einsatz, für Einsteckschlösser		

ähnliche Produkte

810

899 (50-84mm)

ROHNER AG/SA
Kalberweidli 2
6214 Schenkon
Telefon 041 921 77 70
www.rohner-sursee.ch
info@rohner-sursee.ch

PROFILZYLINDER 899 (50-84MM)

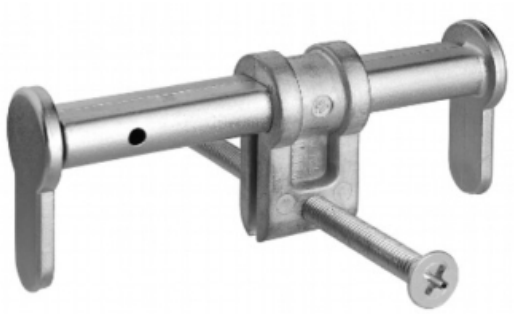

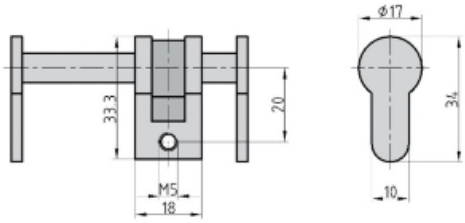

Verwendung	Blindzylinder für feuerhemmende Türen		
Oberfläche	matt vernickelt		

ähnliche Produkte

815

810

ROHNER AG/SA
Kalberweidli 2
6214 Schenkon
Telefon 041 921 77 70
www.rohner-sursee.ch
info@rohner-sursee.ch

PROFILZYLINDER DIN 1095-851

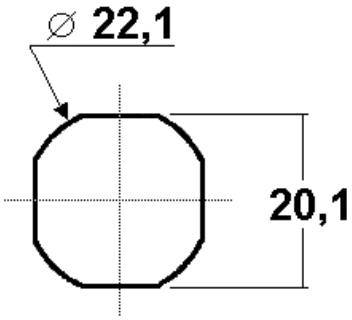

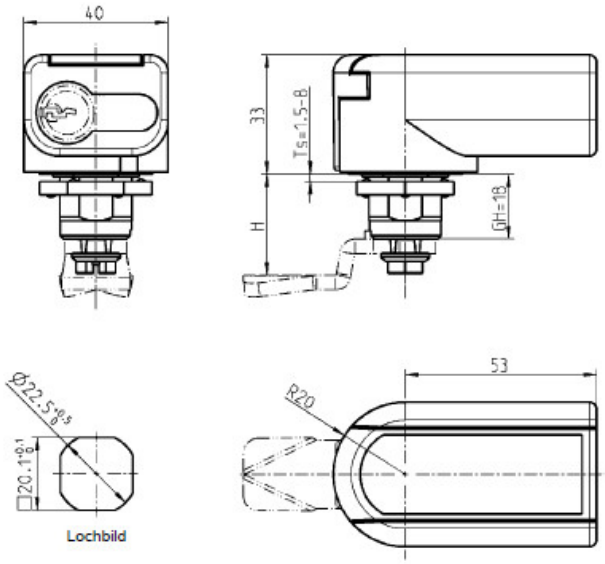

Oberfläche	Kunststoff PA6GF30		

Riegel

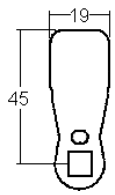

RZH 18

Schliessweg

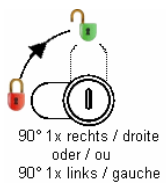

90° links/rechts einstellbar + droite/gauche reversible

ähnliche Produkte

851

215N

ROHNER AG/SA
Kalberweidli 2
6214 Schenkon
Telefon 041 921 77 70
www.rohner-sursee.ch
info@rohner-sursee.ch

PROFILZYLINDER 215N

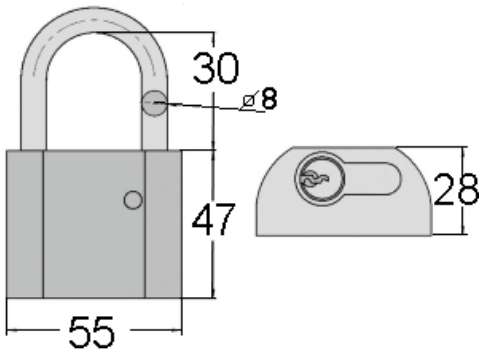

Verwendung	für Europrofil-Halbzylinder (bauseits)		
Oberfläche	Messing, massiv		

ähnliche Produkte

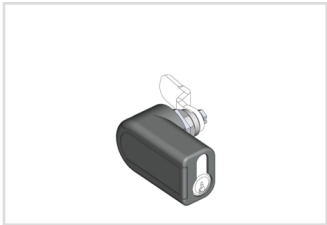

DIN 1095-851

851

ROHNER AG/SA
Kalberweidli 2
6214 Schenkon
Telefon 041 921 77 70
www.rohner-sursee.ch
info@rohner-sursee.ch

PROFILZYLINDER 823

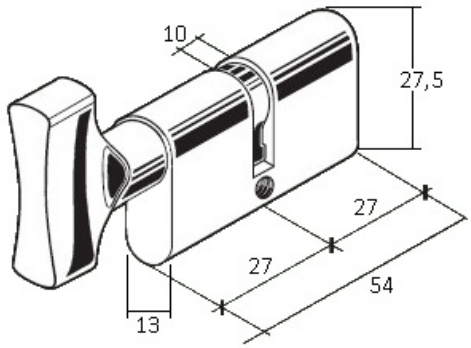

Schliessungen	Max. 200	**L =**	Standard 54mm
PP/Hauptschlüssel	nicht lieferbar		
Oberfläche	vernickelt		

Riegel	Schliessweg	ähnliche Produkte	
-	-	824	4160

ROHNER AG/SA
Kalberweidli 2
6214 Schenkon
Telefon 041 921 77 70
www.rohner-sursee.ch
info@rohner-sursee.ch

PROFILZYLINDER 824

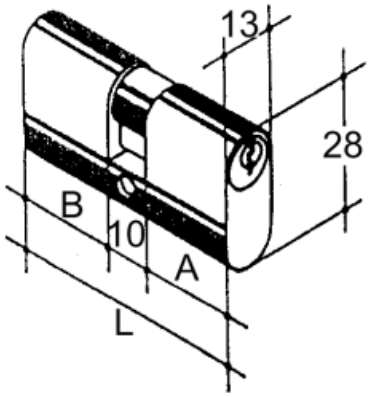

Schliessungen	Max. 200	**L =**	Standard 54mm (Variante L= 70mm)
PP/Hauptschlüssel	nicht lieferbar	**A=**	Standard 22mm (Variante A= 30mm)
Oberfläche	vernickelt	**B =**	Standard 22mm (Variante B= 30mm
Oberfläche	oder Messing		

ähnliche Produkte

4160

710

ROHNER AG/SA
Kalberweidli 2
6214 Schenkon
Telefon 041 921 77 70
www.rohner-sursee.ch
info@rohner-sursee.ch

PROFILZYLINDER 825

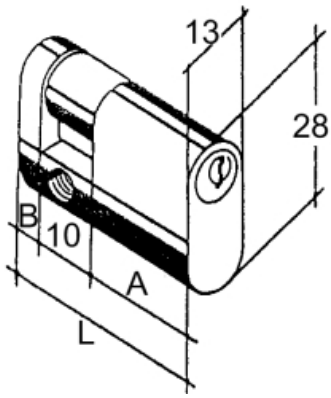

Schliessungen	Max. 200	**L =**	Standard 37mm
PP/Hauptschlüssel	nicht lieferbar	**A=**	Standard 22mm
Oberfläche	vernickelt	**B =**	Standard 5mm

ähnliche Produkte

4160

824

ROHNER AG/SA
Kalberweidli 2
6214 Schenkon
Telefon 041 921 77 70
www.rohner-sursee.ch
info@rohner-sursee.ch

PROFILZYLINDER 4160

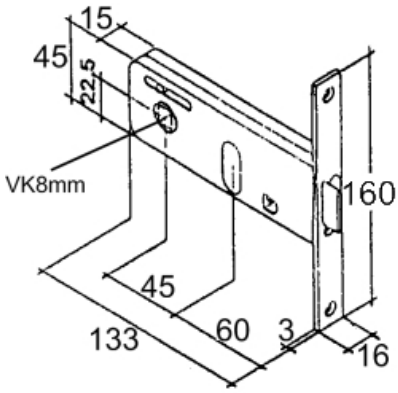

			links / rechts umstellbar

ähnliche Produkte

824

823

ROHNER AG/SA
Kalberweidli 2
6214 Schenkon
Telefon 041 921 77 70
www.rohner-sursee.ch
info@rohner-sursee.ch

PROFILZYLINDER 710

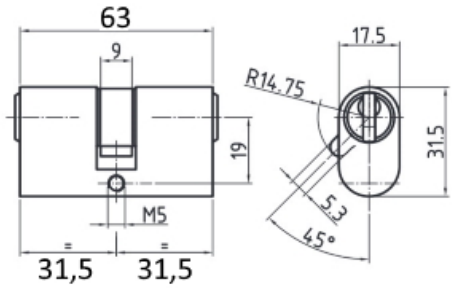

Schliessungen	Max. 10'000		
PP/Hauptschlüssel	auf Anfrage		
Oberfläche	Messing matt vernickelt		
Verwendung	Ovalzylinder Union british UK		

ähnliche Produkte

810

824

ROHNER AG/SA
Kalberweidli 2
6214 Schenkon
Telefon 041 921 77 70
www.rohner-sursee.ch
info@rohner-sursee.ch

PROFILZYLINDER 30-A

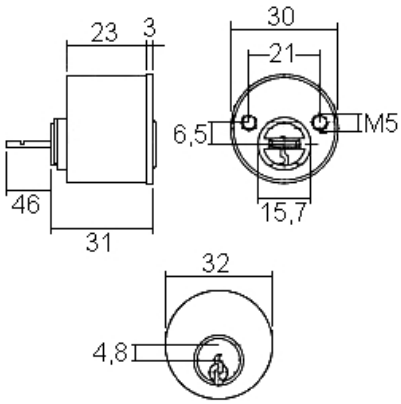

Schliessungen	max. 20'000		
PP/Hauptschlüssel	auf Anfrage		
Oberfläche	matt vernickelt		
Verwendung	wie Kaba 1007B		

ähnliche Produkte

30-AFF

ROHNER AG/SA
Kalberweidli 2
6214 Schenkon
Telefon 041 921 77 70
www.rohner-sursee.ch
info@rohner-sursee.ch

PROFILZYLINDER 30-AFF

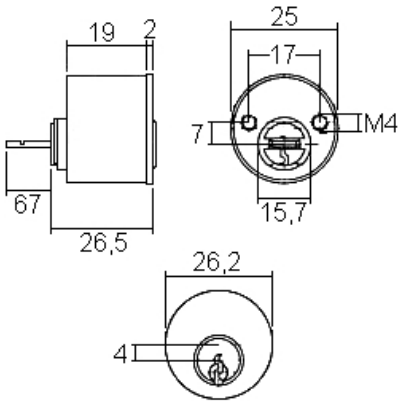

Schliessungen	Max. 200		
PP/Hauptschlüssel	nicht lieferbar		
Oberfläche	vermessingt		

ähnliche Produkte

30-A